





Hue Lampen

Diese smarten und energieeffizienten LED-Lampen gibt es in einer großen Auswahl an Formen, Größen und Modellen.

Hue Bridge

Die Hue Bridge, das Herzstück Deines Philips Hue Systems, funktioniert als intelligenter Hub. Sie verbindet Deine Geräte mit Deinen smarten Lampen. An eine Bridge kannst Du bis zu 50 Philips Hue Lampen und Zubehör anschließen.

Hue App

Steuere Deine smarten Lampen mit der Philips Hue App schnell und komfortabel.

Willkommen beim Hue Support

Informationen zu Support & Service Themen



Hilfe finden, How-to-Videos ...

Häufig gestellte Fragen

Hardware und Konnektivität
Durchsuchen >

Apps & Software
Durchsuchen >

Friends of Hue
Durchsuchen >

Bestellung und Rücksendung von

Produkten

Bestellung und Versand
Durchsuchen >

Rückgabe eines Produkts
Durchsuchen >

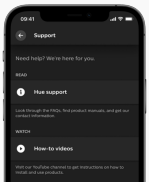

Hier findest Du unsere Anleitungsvideos

Du findest unsere How-to-Videos entweder in der Philips Hue App (Rubrik "Entdecken" unter "How-to-Videos") oder auf unserem Philips Hue YouTube Kanal.

Besuche uns auf Youtube >

Hilfe beim Verbinden von Produkten erhalten

In dieser Schritt-für-Schritt-Anleitung für jedes unserer Produkte lernst Du, wie Du Dein smartes Licht und Zubehör mit Deinem Philips Hue Lichtsystem verbindest.

Finde Dein Produkt >



Finde die passende

Bedienungsanleitung

- Lampen und Starter-Sets +
- Indoor-Lampen und Leuchten +
- Outdoor-Lampen und Leuchten +
- Zubehör +

Sicherheitshinweis

Weitere Informationen auf der Seite „Sicherheitshinweis" >

Servicestatus

Weitere Informationen auf der Seite „Philips Hue Servicestatus" >

Kontakt

Wir helfen Dir gerne weiter

Komme uns besuchen

Facebook >

Twitter >

Instagram >

Kontaktiere uns persönlich

Telefon: 00800 744 547 75 (kostenlos aus dem Festnetz!)

Montag - Freitag 8:00 Uhr – 20:00 Uhr

Kontaktformular >

Lampen mit dem Telefon steuern

Offizielle Philips Hue Apps

Du kannst unsere Apps für smarte Beleuchtung kostenlos heruntergeladen. Sie sind einfach zu bedienen und bieten alle Funktionen, die Du an Deinem Philips Hue System schätzt.



Die Philips Hue App

Steuere alle Deine Philips Hue Lampen per Bluetooth oder mit der Hue Bridge. Mit der zentralen App für das Philips Hue System kannst Du Deine Lampen ein- und ausschalten, automatische Funktionen und Timer erstellen und Dein Bluetooth-System mit einer Hue Bridge erweitern.

Download on the App Store

GET IT ON Google Play

Erfahre mehr über Hue App & Bridge ›



Mobile Hue Sync App

Synchronisiere farbfähige smarte Lampen mit Deinem Fernseher und beobachte, wie die Lampen abhängig von den Aktionen auf dem Bildschirm tanzen, blinken und ihre Helligkeit verändern. Funktioniert mit der Philips Hue Play HDMI Sync Box.

Download on the App Store

GET IT ON Google Play

Erfahre mehr über Hue Sync mobile app ›

Philips Hue Sync - Desktop Software

Nutze die Hue Sync Desktop Software, um Deine Philips Hue LED-Farblampen mit Deiner Musik, Deinen Filmen oder Games zu synchronisieren. Stelle Deine Lampen so ein, dass sie den Ereignissen auf dem Bildschirm entsprechen oder tanze im Licht Deiner Musik.

Hue Sync kann nur auf dem Computer heruntergeladen werden

Erfahre mehr über Hue Sync ›

So funktioniert Hue

Mehr erfahren ›

Warum Philips Hue?

Mehr erfahren ›

Anmelden und 15% sparen

Melde Dich an, um personalisierte Informationen über Produkte, Dienstleistungen, Veranstaltungen und Aktionen der mit Signify verbundenen Marken zu erhalten. Mehr erfahren.

E-Mail-Adresse

Ich stimme den Nutzungsbedingungen zu.

Alle personenbezogenen Daten werden gemäß dieser Datenschutzbestimmungen verarbeitet.

Anmelden

Für diese Aktion ist eine E-Mail-Verifizierung erforderlich. **Du bestätigst Deine E-Mail-Adresse und erhältst Deinen Rabattcode innerhalb von 5 Stunden.** Diese Werbeaktion ist nicht für E-Mail-Adressen gültig, die bereits für den Philips Hue-Newsletter angemeldet sind. Allgemeine Geschäftsbedingungen für diese Aktion anzeigen.

Erfahre mehr über Philips Hue

Mehr erfahren

Shop ›

PHILIPS

hue personal wireless lighting

Bridge

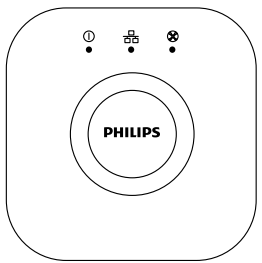

User manual
Benutzerhandbuch
Notice d'emploi
Manual de usuario
Manual do usuário
Manuale d'uso

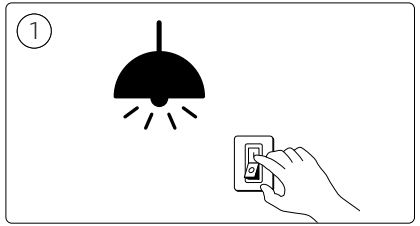

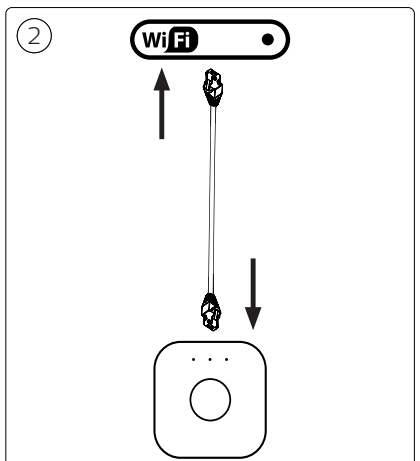

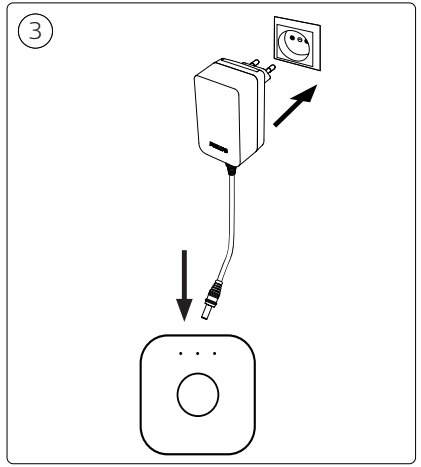

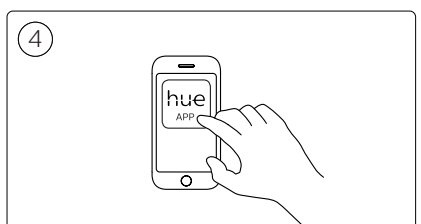

?

www.philips-hue.com/support

PHILIPS

Signify
I.B.R.S. / C.C.R.I. Numéro 10461
5600 VB Eindhoven,
the Netherlands
✆00800-74454775

www.philips-hue.com

© 2021 Signify Holding
All rights reserved

3222 639 07421
Last update: 03/2021

PHILIPS

hue personal wireless lighting

Motion sensor



User manual
Benutzerhandbuch
Notice d'emploi
Manual de usuario
Manual do usuário
Manuale d'uso

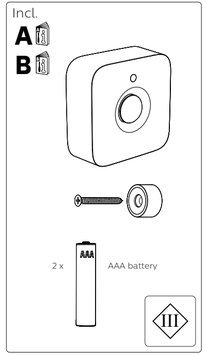



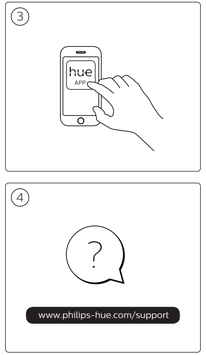

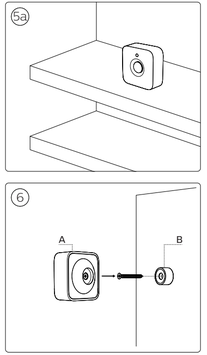

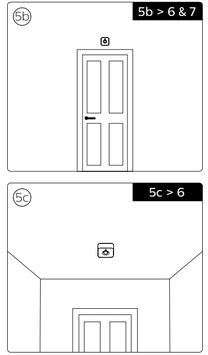

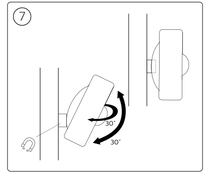

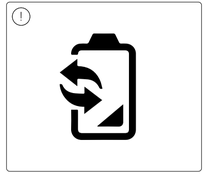

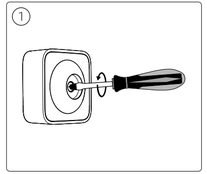

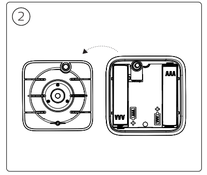

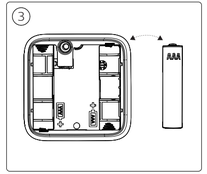

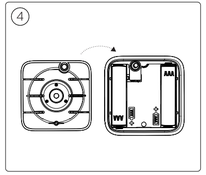

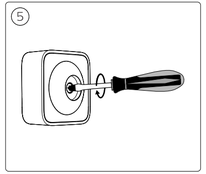

PHILIPS

Signify
I.P.R.S. / C.C.R.I. Numéro 10461
5600 VB Eindhoven,
the Netherlands
3100800-74454775

© 2021 Signify Holding
All rights reserved

www.philips-hue.com
3222 639 07771
Last update: 04/2021

PHILIPS

hue personal
wireless
lighting

Outdoor sensor

A

User manual
Benutzerhandbuch
Notice d’emploi
Manual de usuario
Manual do usuário
Manuale d'uso

Incl.

A

B

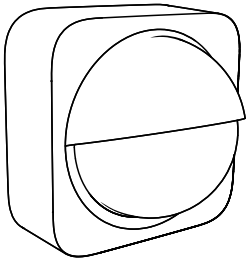

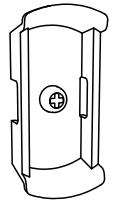

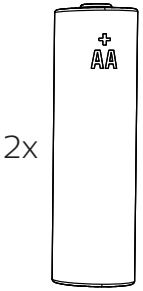

AA battery

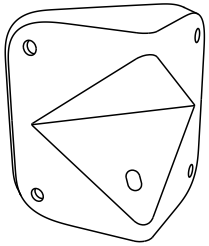

Excl.

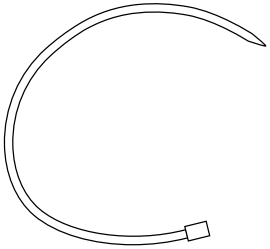

1

www.philips-hue.com/connectproduct



2

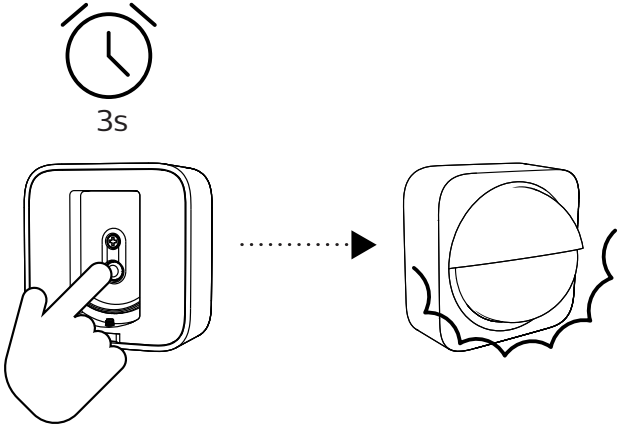

3

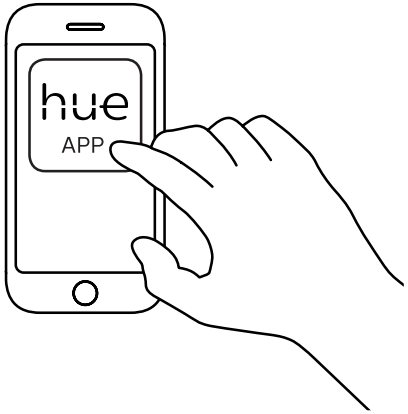

4

www.philips-hue.com/support

!

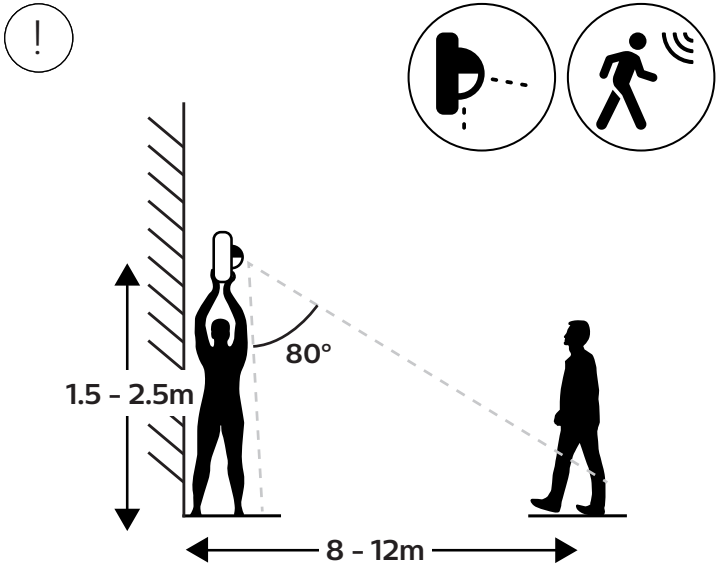
1.5 - 2.5m
80°
8 - 12m

!

IP54.The product should not be submerged in water.

Batteries: 2 x AA alkaline battery (non-rechargeable)

Temperature (operation): -20–50°C

Relative humidity: 5-95% non-condensing

!

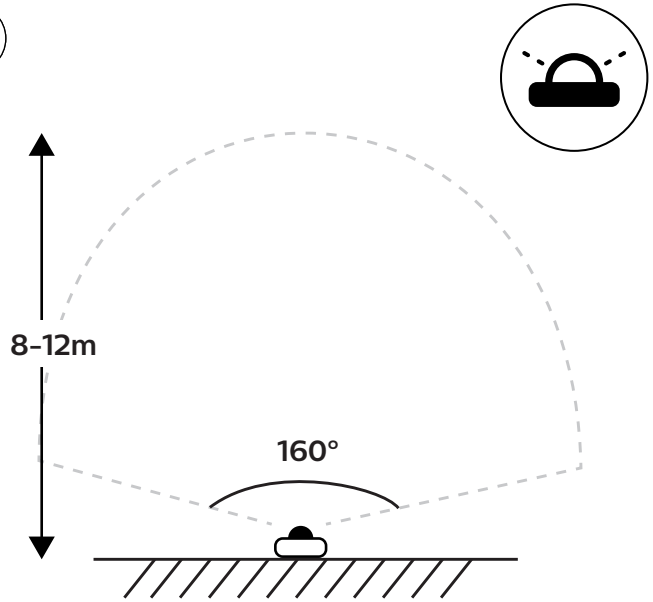

⑤a

5a > 6

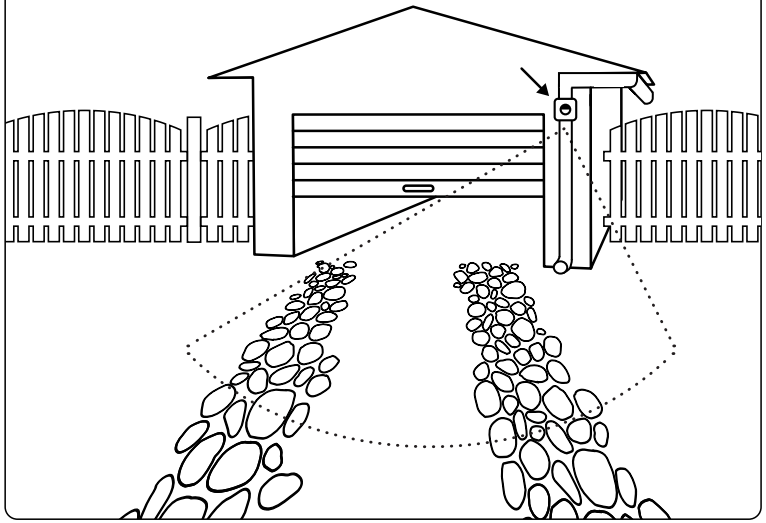

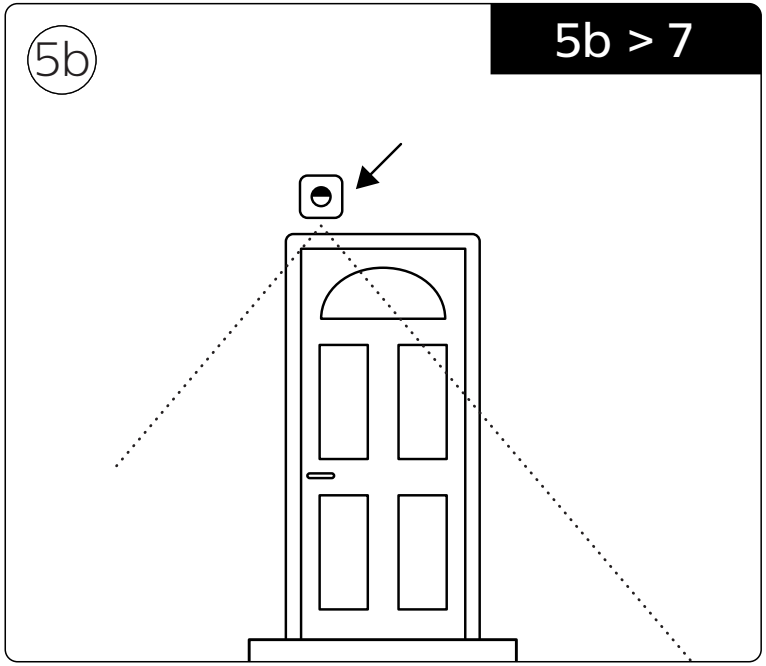

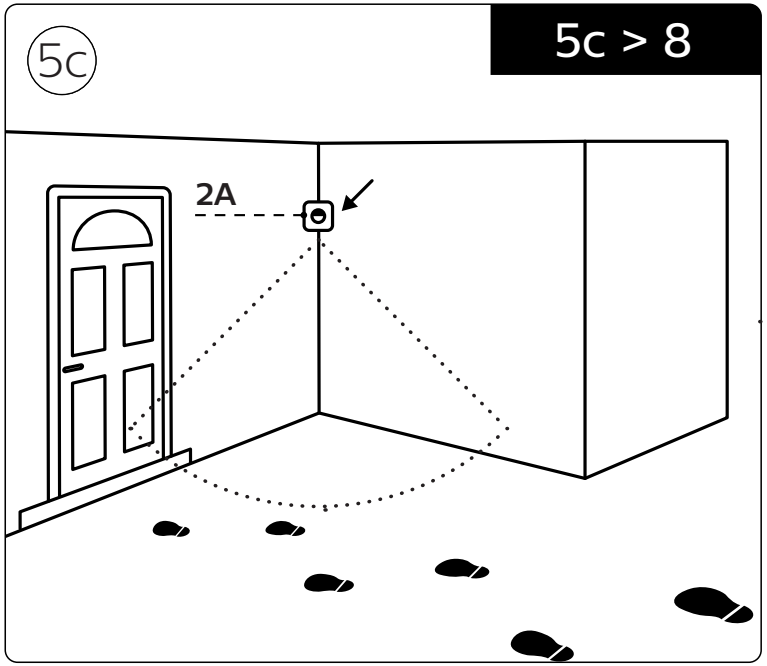

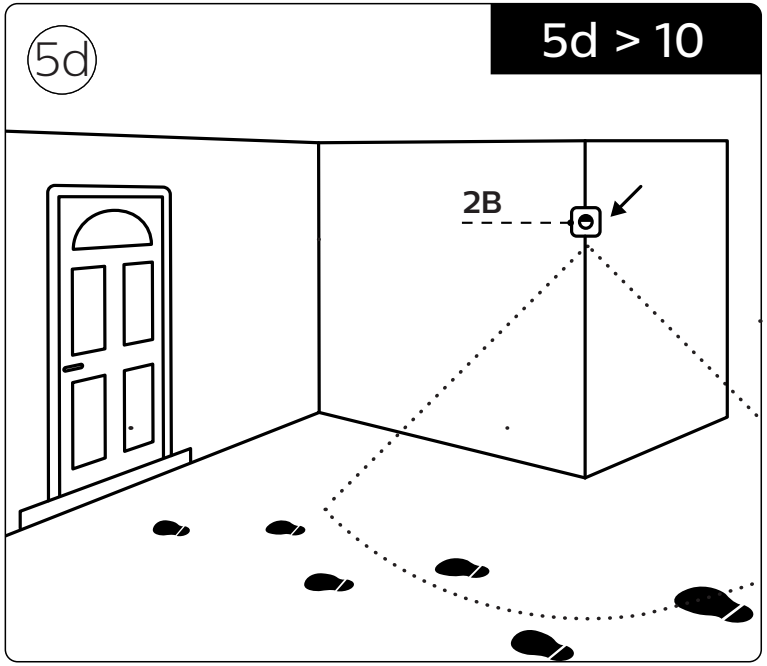

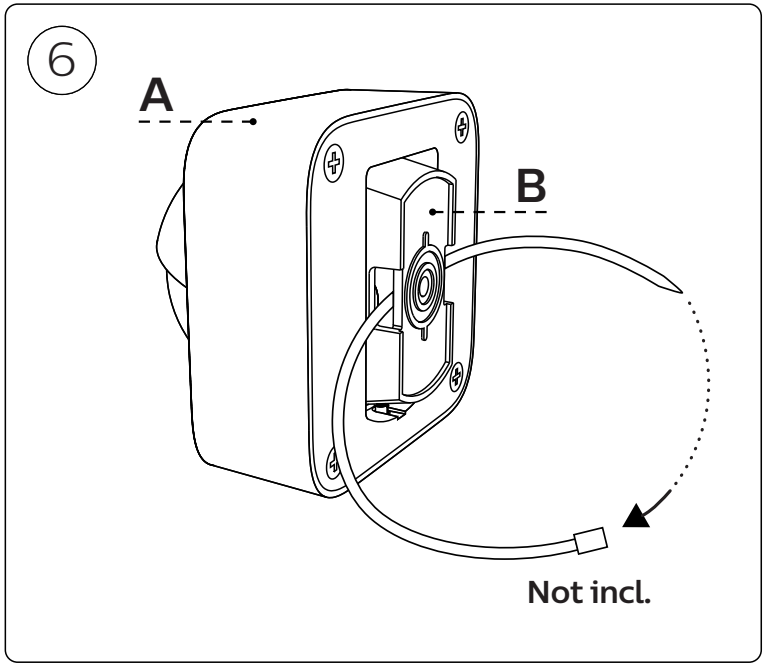
⑥
A
B
Not incl.

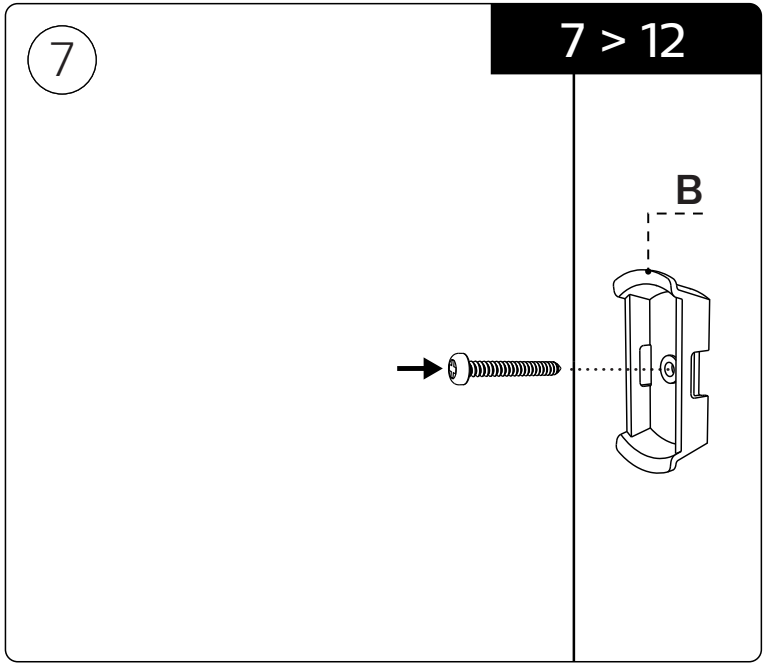

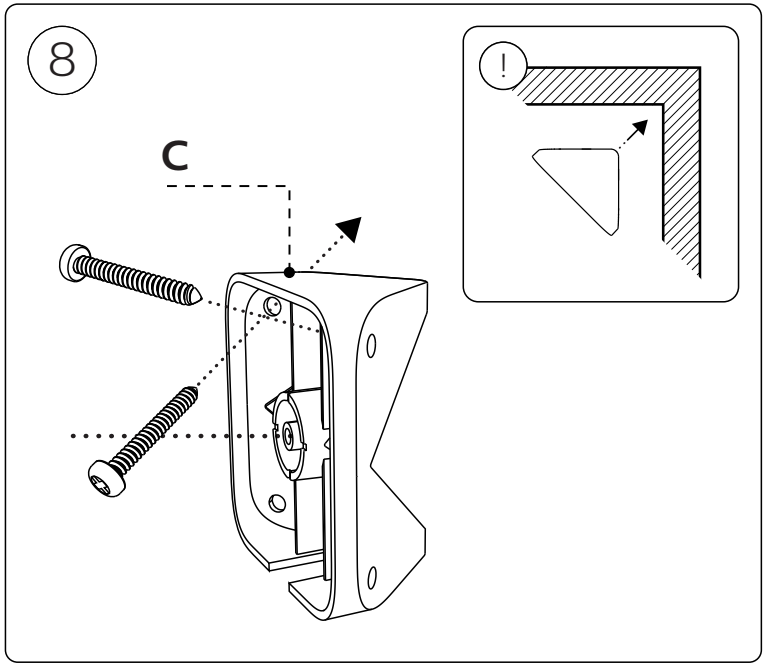

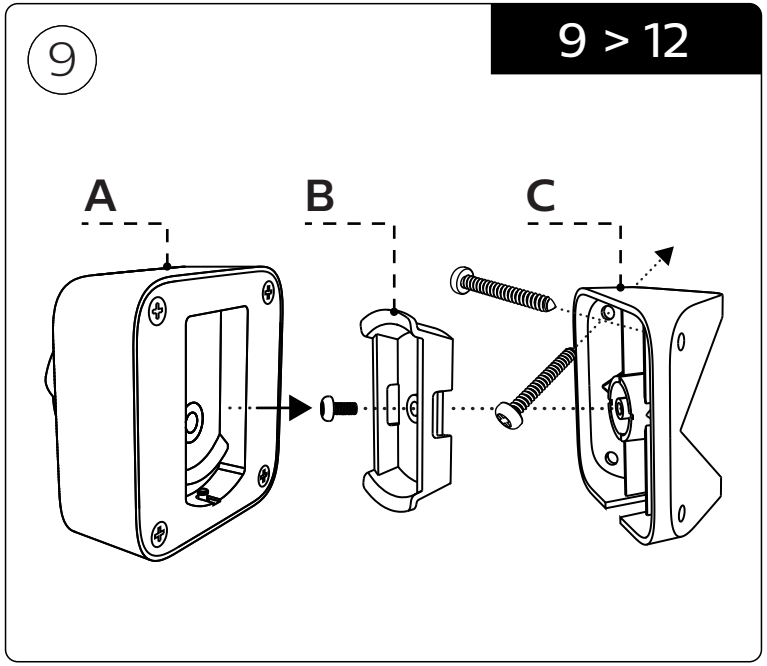

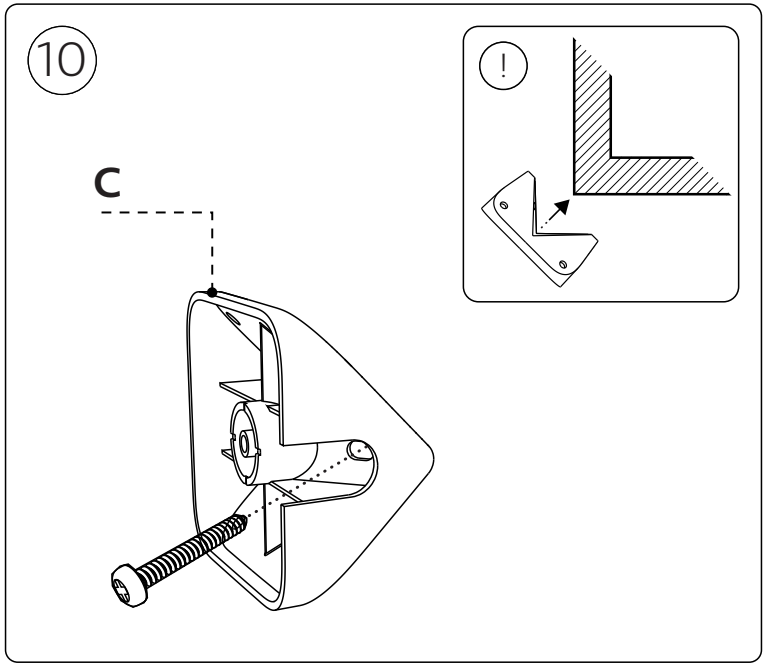

⑪

11 > 12

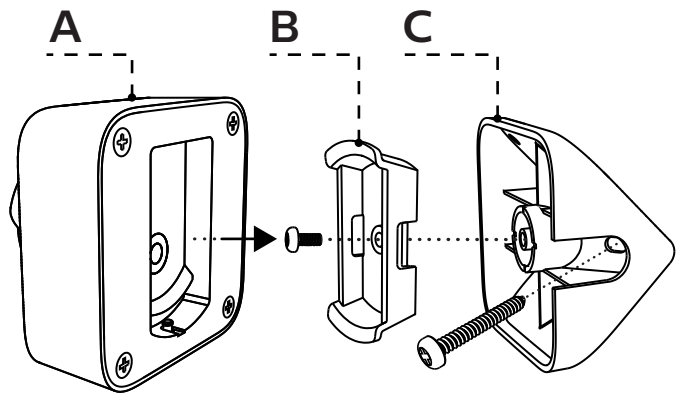

!

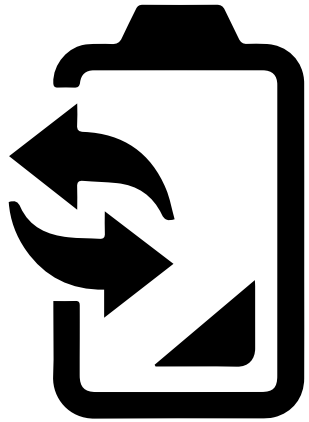

⑫

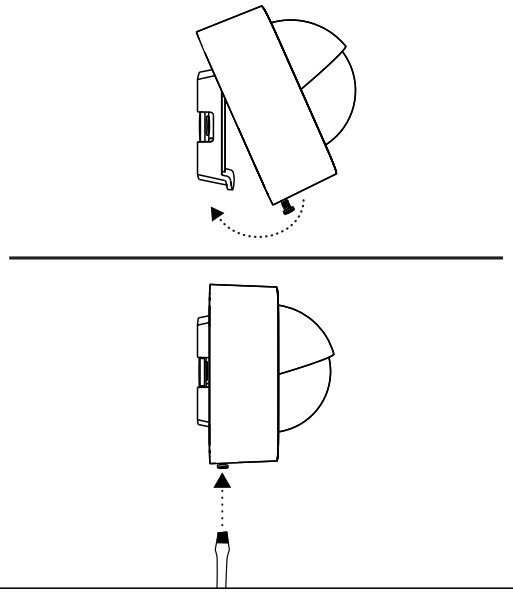

①

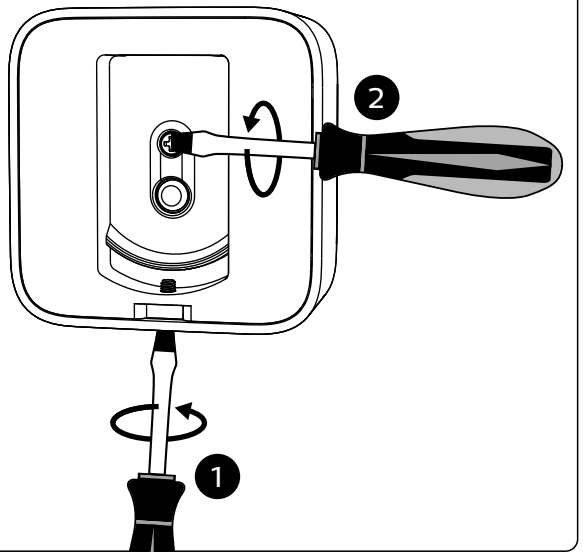

②

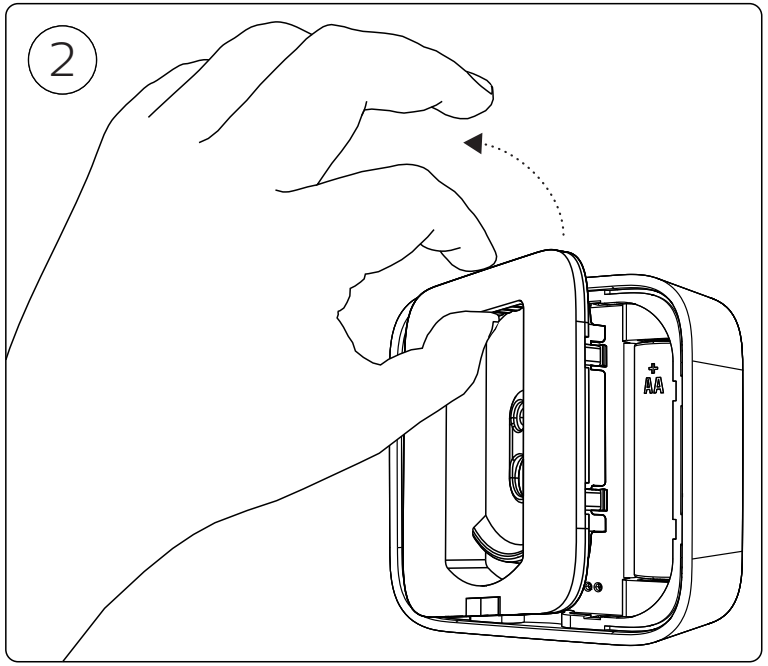

③

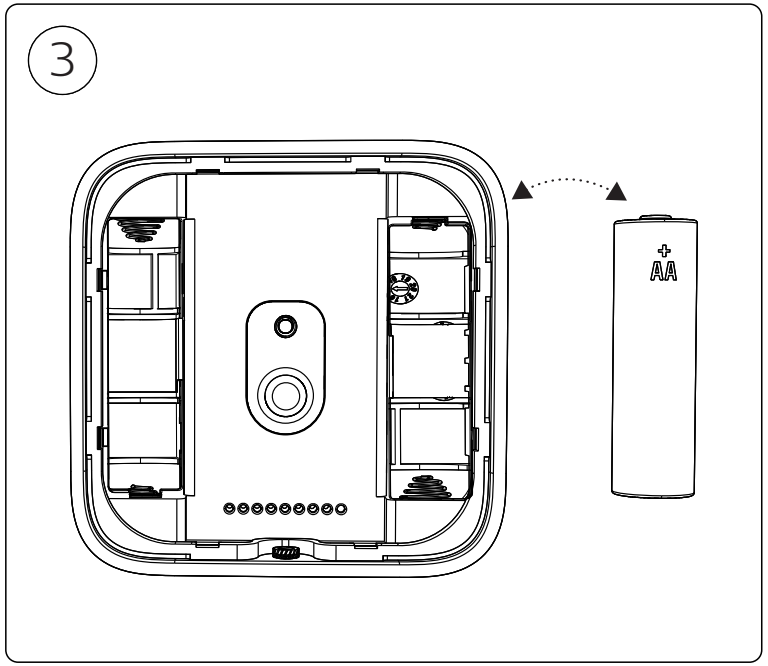

④

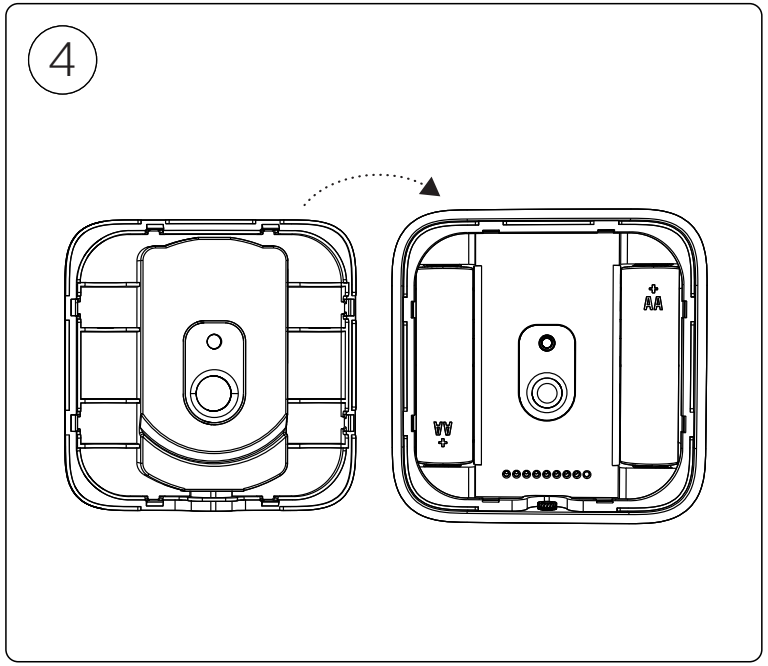

⑤

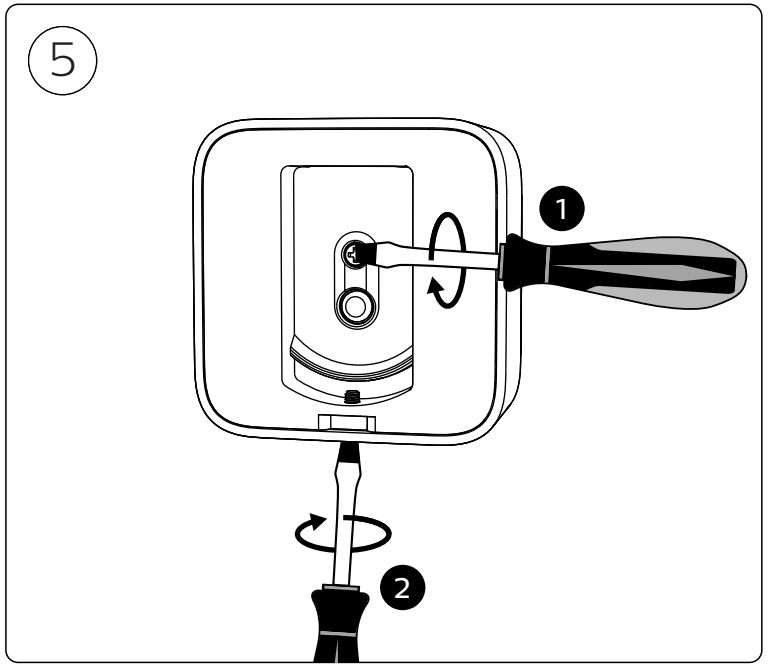

Signify
I.B.R.S. / C.C.R.I. Numéro 10461
5600 VB Eindhoven,
the Netherlands
☎00800-74454775

© 2021 Signify Holding
All rights reserved

www.philips-hue.com

3222 639 07791
Last update: 05/2021

PHILIPS

hue personal wireless lighting

Dimmer Switch



User manual
Benutzerhandbuch
Notice d'emploi
Manual de usuario
Manual do usuário
Manuale d'uso

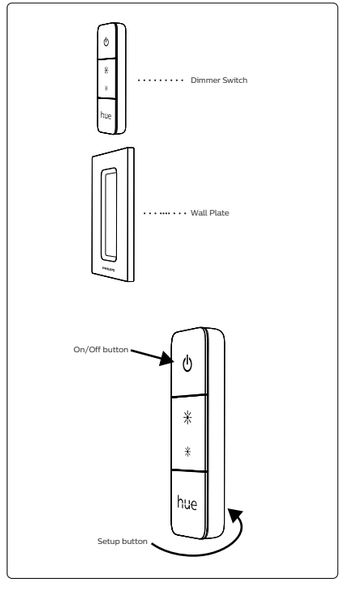

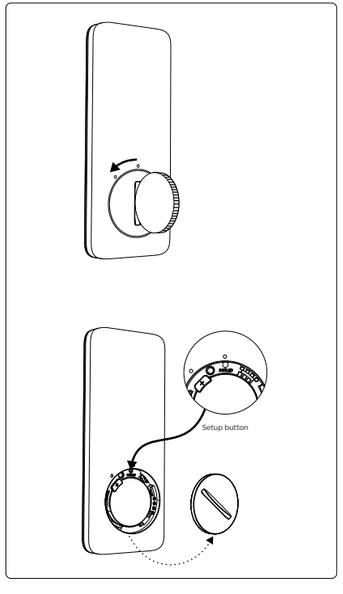



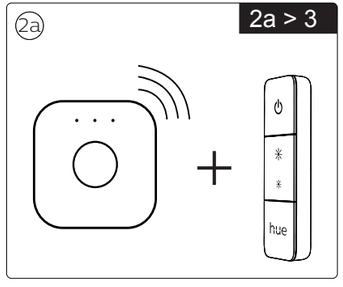

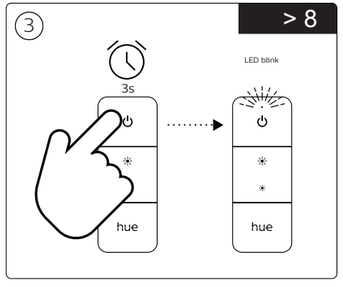

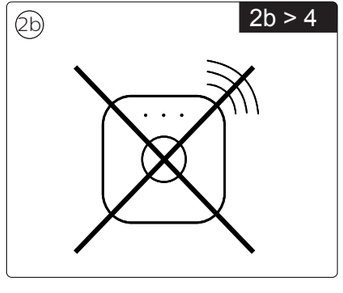

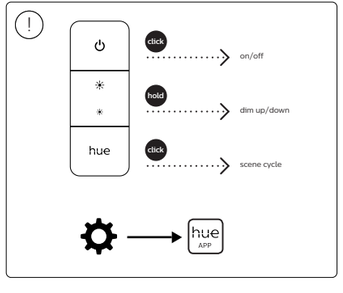

Signify
I.B.R.S. / C.C.R.I. Numéro 10461
5600 VB Eindhoven,
the Netherlands
✆00800-7454775

www.philips-hue.com

© 2021 Signify Holding
All rights reserved

3222 639 05842
Last update: 05/2021

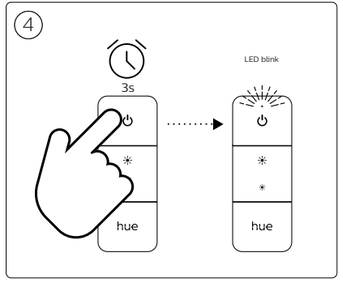

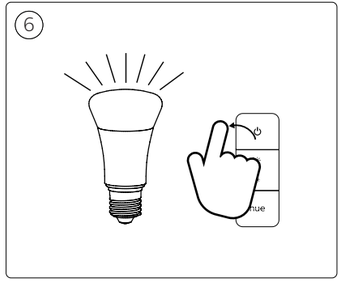

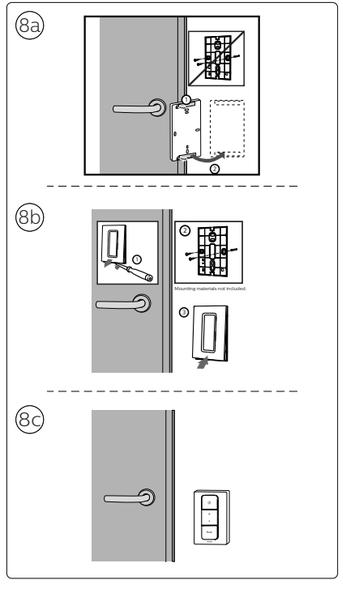

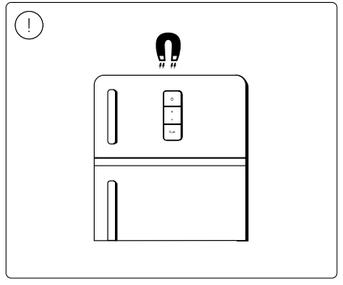

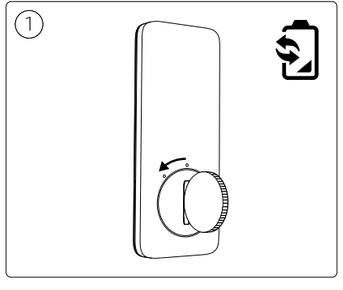

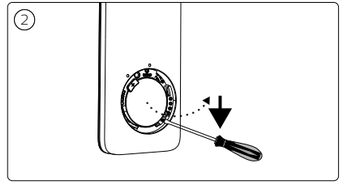

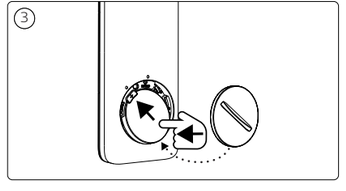

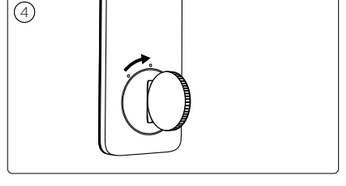

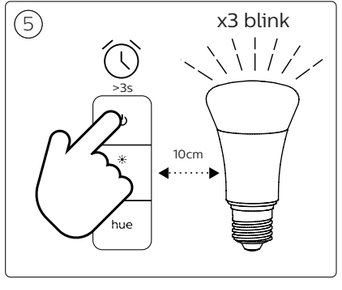

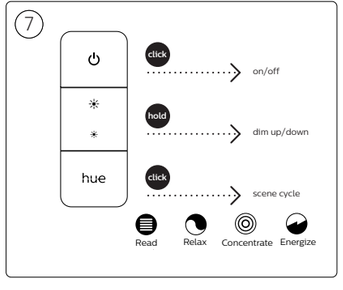



www.philips-hue.com

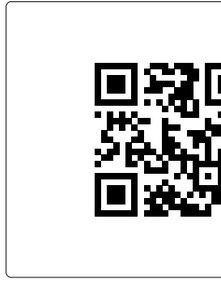

PHILIPS

hue personal wireless lighting

Smart Button



User manual
Benutzerhandbuch
Notice d'emploi
Manual de usuario
Manual do usuário
Manuale d'uso

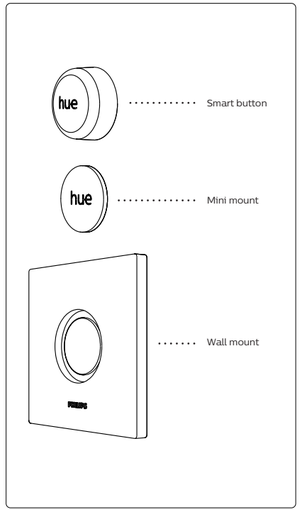

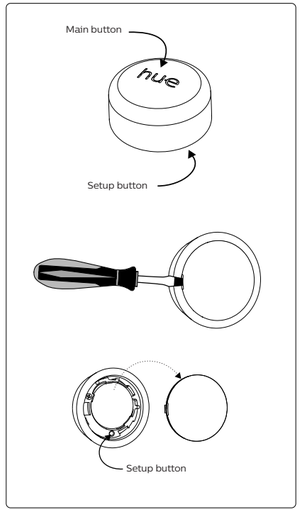



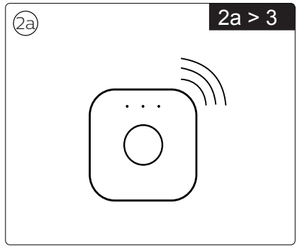

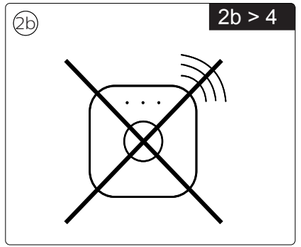

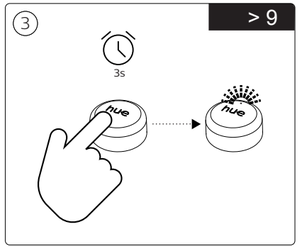

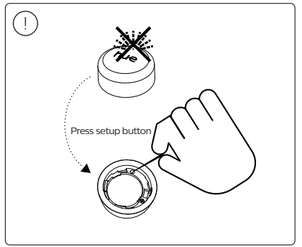

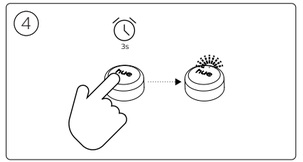

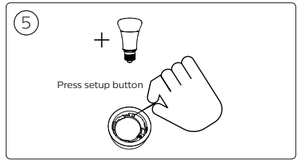

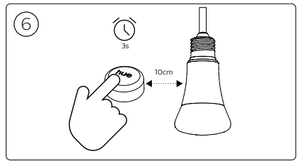

PHILIPS

Signify
I.B.R.S. / C.C.R.I. Numéro 10461
5600 VB Eindhoven,
the Netherlands
0800-7445477

www.philips-hue.com

© 2021 Signify Holding
All rights reserved

3222 639 07401
Last update: 03/2021

7

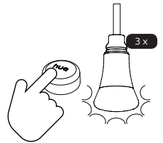

8

> 9

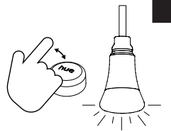

!

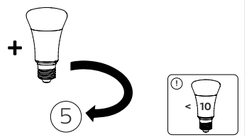

9a

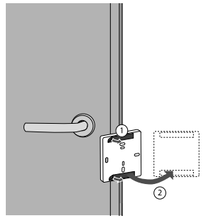

9b

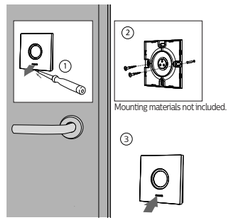

9c

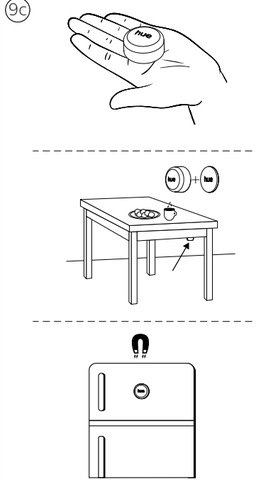

!

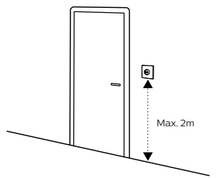

!

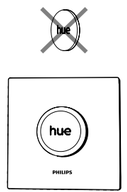

10

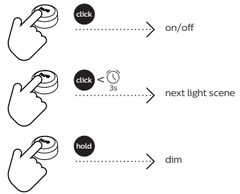

1

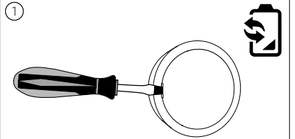

2

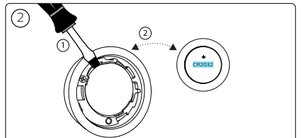

3

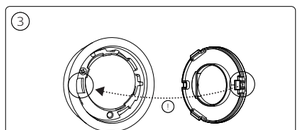

?

www.philips-hue.com

PHILIPS

hue personal wireless lighting

Tap dial switch



User manual
Benutzerhandbuch
Notice d'emploi
Manual de usuario
Manual do usuário
Manuale d'uso

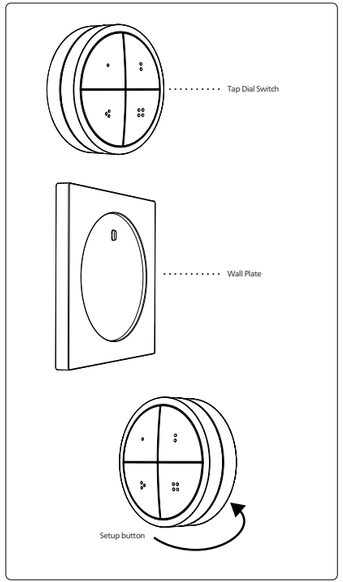

1

www.philips-hue.com/connectproduct

2a

2a > 3

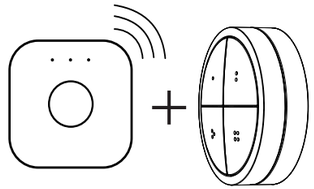

2b

2b > 4

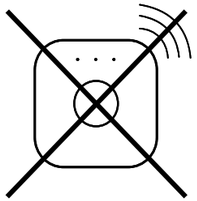

3

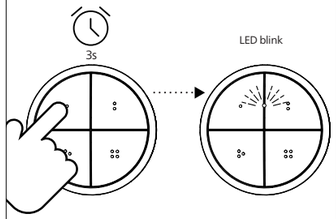

!

> 9

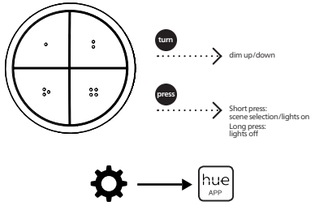

!

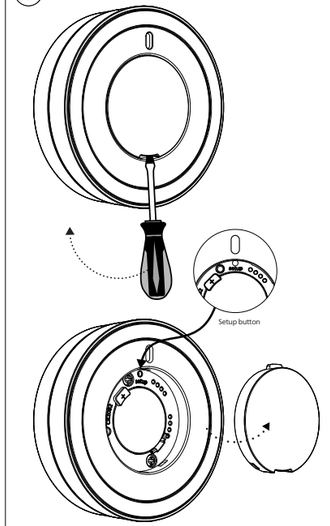

4

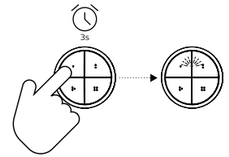

5

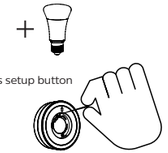

6

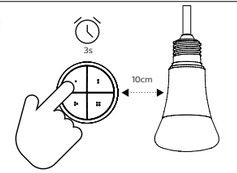

Signify
I.B.R.S. / C.C.R.I. Numéro 10461
5600 VB Eindhoven,
the Netherlands
✆00800-74454775

www.philips-hue.com

© 2022 Signify Holding
All rights reserved

3222 639 09841
Last update: 02/2022

7

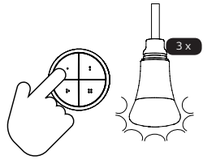

8

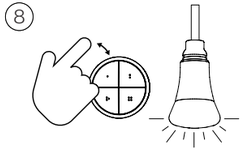

!

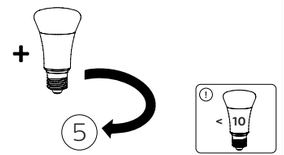

!

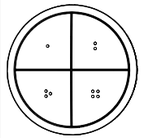

> 9

9a

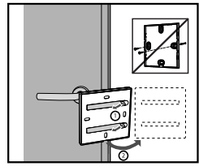

9b



9c

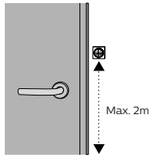

!

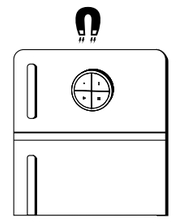

1

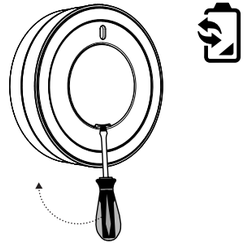

2

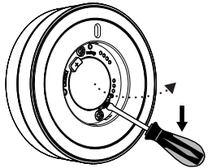

3

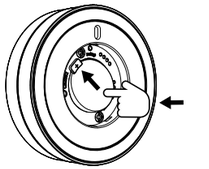

4

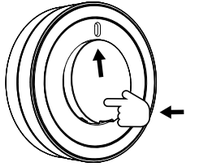

?

www.philips-hue.com

PHILIPS

Hue Smart plug

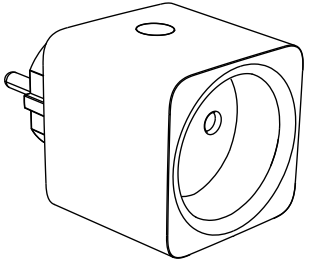

User manual
Benutzerhandbuch
Notice d'emploi
Manual de usuario
Manual do usuário
Manuale d'uso
Gebruiksaanwijzing

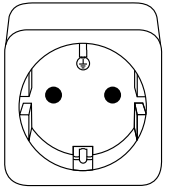

EU

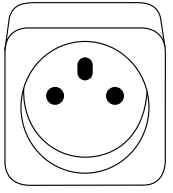

FR/BE

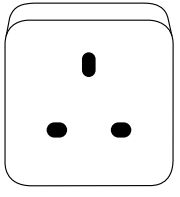

UK

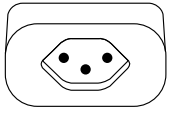

CH

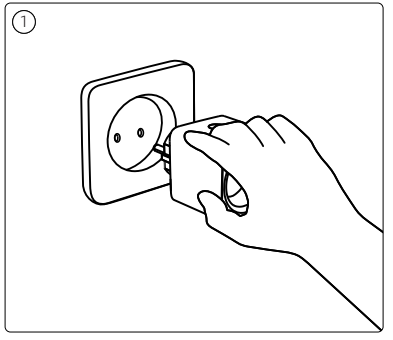

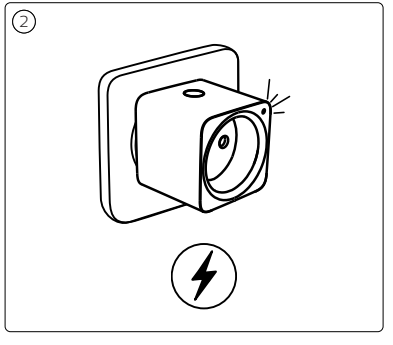

Signify
I.B.R.S. / C.C.R.I. Numéro 10461
5600 VB Eindhoven,
the Netherlands
✆00800-74454775

www.philips-hue.com

© 2021 Signify Holding
All rights reserved

3222 639 08781
Last update: 05/2021

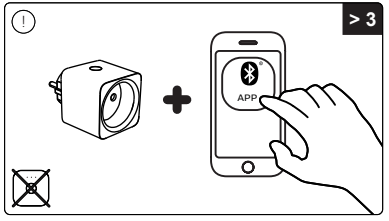
1
> 3
APP

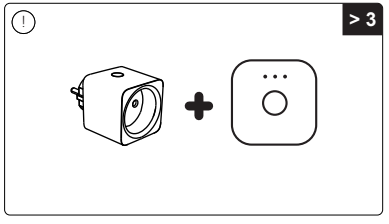
1
> 3

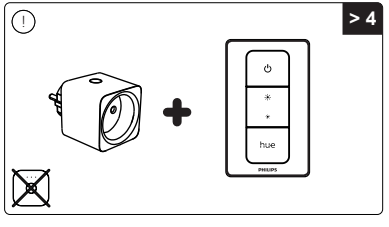
1
> 4
hue


3
www.philips-hue.com/connectproduct

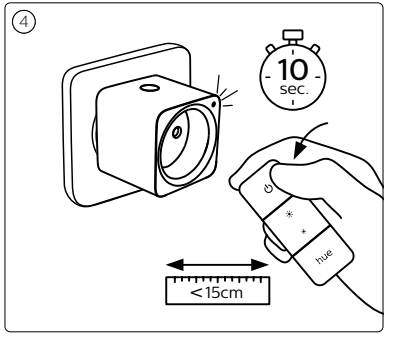
4
10
sec.
hue
<15cm

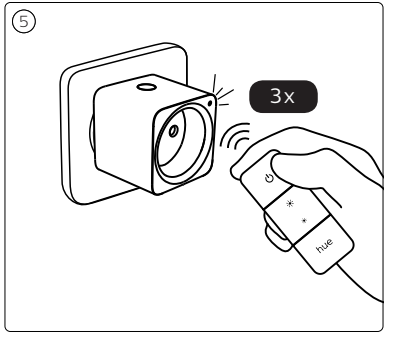
5
3x
hue

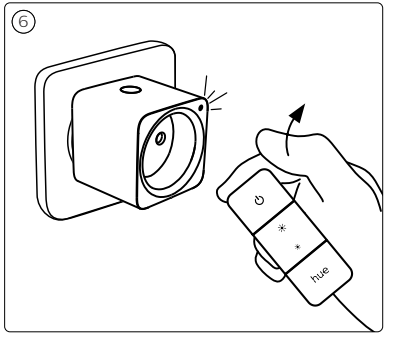
6
hue

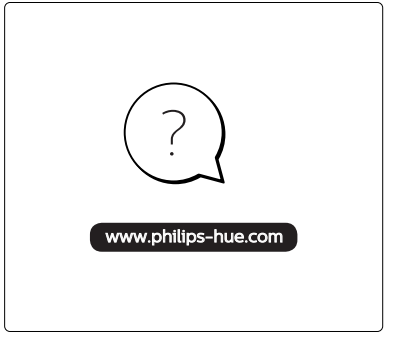
?
www.philips-hue.com

PHILIPS

hue personal wireless lighting

wall switch module



User manual
Benutzerhandbuch
Notice d'emploi
Manual de usuario
Manual do usuário
Manuale d'uso

Incl.

A

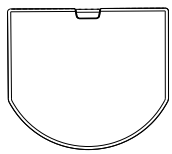



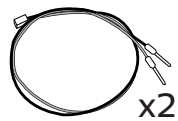



B

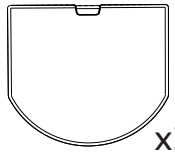



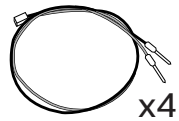



Excl.

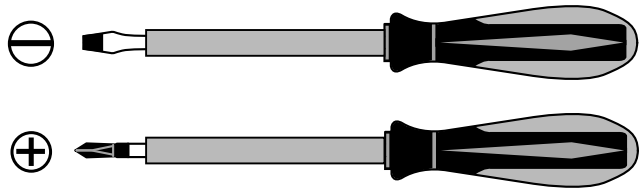

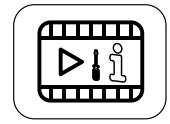



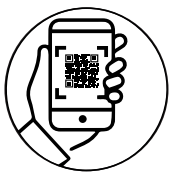

EN Work on Electrical installations is in some countries only allowed by a qualified electrician. For support contact a local electrician or authority.

DE Die Arbeit an Elektroinstallationen ist in einigen Ländern nur qualifizierten Elektrikern gestattet. Wenden Sie sich zur Unterstützung an einen Elektriker oder eine Behörde vor Ort.

FR Dans certains pays, les travaux sur les installations électriques ne peuvent être effectués que par des électriciens qualifiés. Pour toute demande d'assistance, veuillez contacter un électricien ou votre autorité locale.

ES En algunos países, únicamente los electricistas cualificados pueden trabajar en instalaciones eléctricas. Si necesitas asistencia, ponte en contacto con la autoridad o con un electricista local.

IT In alcuni paesi, solo gli elettricisti qualificati possono svolgere lavori relativi alle installazioni elettriche. Per informazioni, contatta il tuo elettricista di fiducia oppure l'autorità preposta.

PT Em alguns países, apenas os eletricistas qualificados podem realizar trabalho em instalações elétricas. Para obter assistência, contacte um eletricista ou uma autoridade local.



EN The electrical circuit and attached light source will always be powered after installation, turn off the circuit when replacing a light fixture / battery.

DE Der Stromkreis und die angeschlossene Lichtquelle werden nach der Installation immer mit Strom versorgt. Schalten Sie daher den Stromkreis aus, wenn Sie eine Leuchte / Batterie austauschen.

FR Le circuit électrique et la source lumineuse raccordée seront toujours alimentés après l'installation. Par conséquent, mettez le circuit hors tension lors du remplacement d'un luminaire / pile.

ES Tras la instalación, el circuito eléctrico y la fuente de luz conectada siempre tendrán alimentación eléctrica. Apaga el circuito cuando cambies una luminairia / batería.

IT Dopo l'installazione, il circuito elettrico e la sorgente luminosa collegata rimangono sempre alimentati. Spegni il circuito per sostituire l'apparecchio per illuminazione / batteria.

PT O circuito elétrico e a fonte de luz associada estarão sempre ligados à alimentação após a instalação. Quando substituir um equipamento de luz / pilha, desligue o circuito.

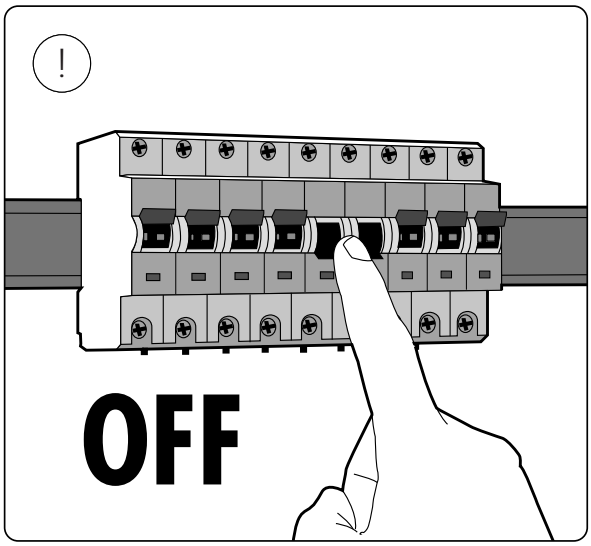
!
OFF

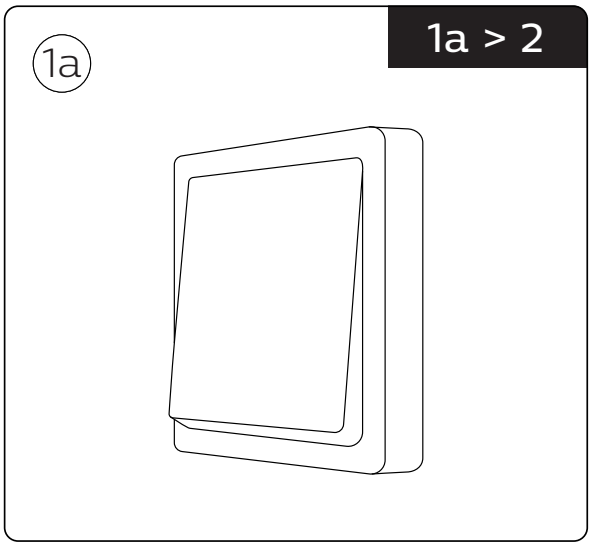
1a
1a > 2

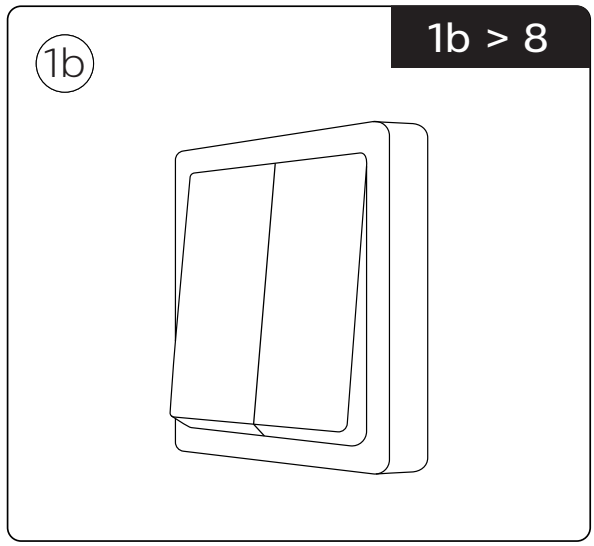
1b
1b > 8

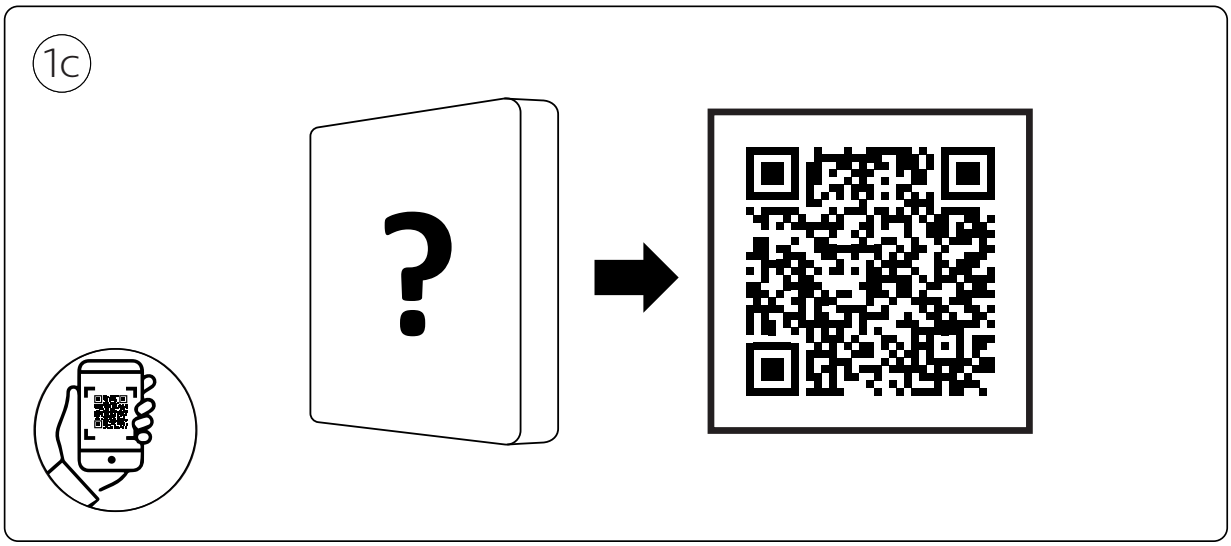
1c
?

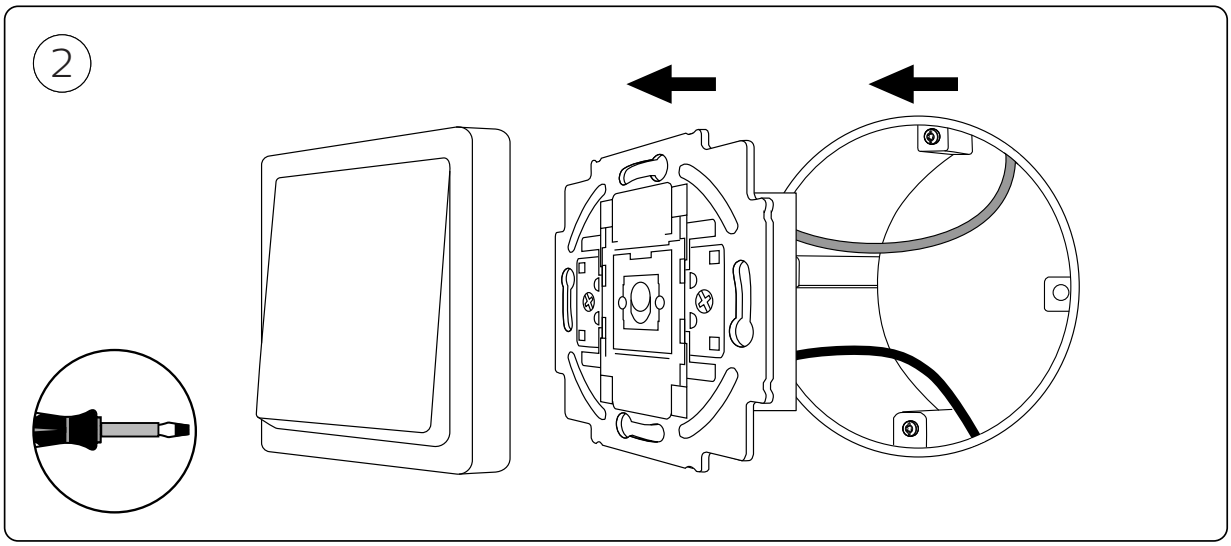
2

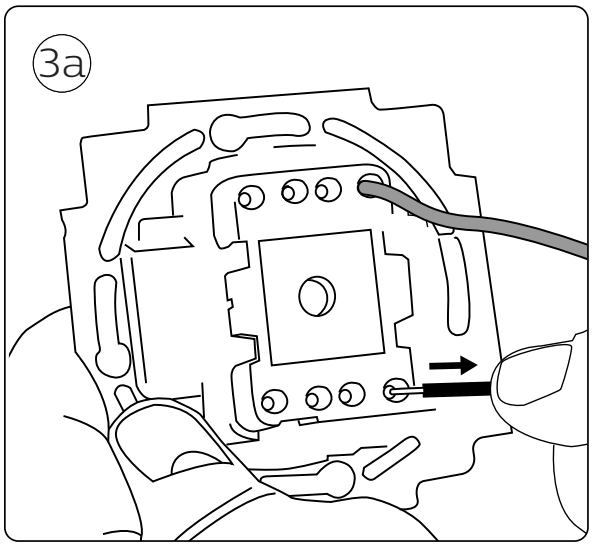
3a

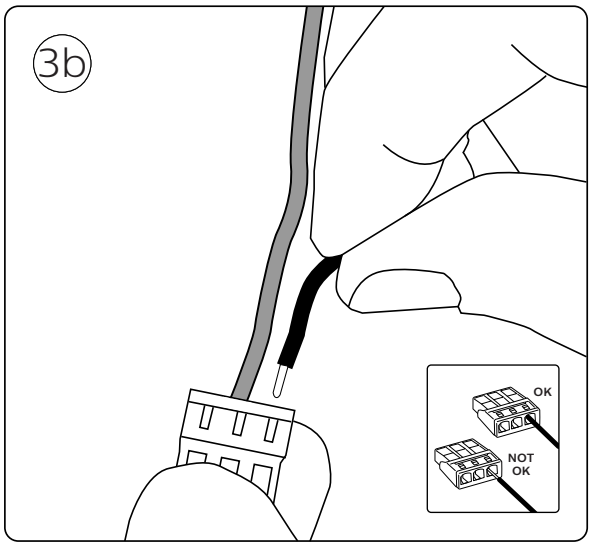
3b
OK
NOT OK

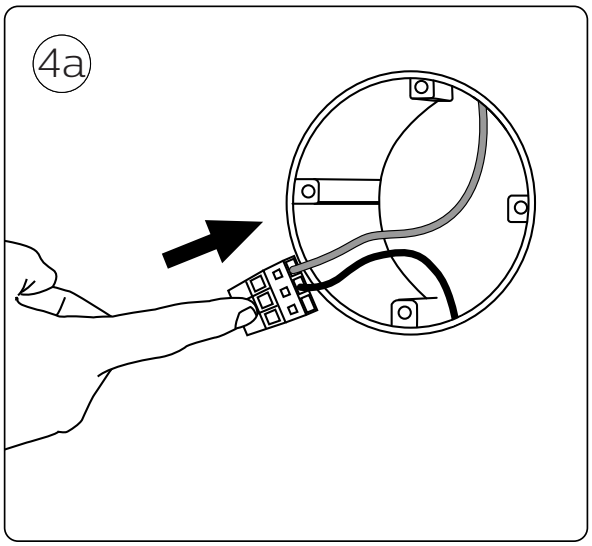
4a

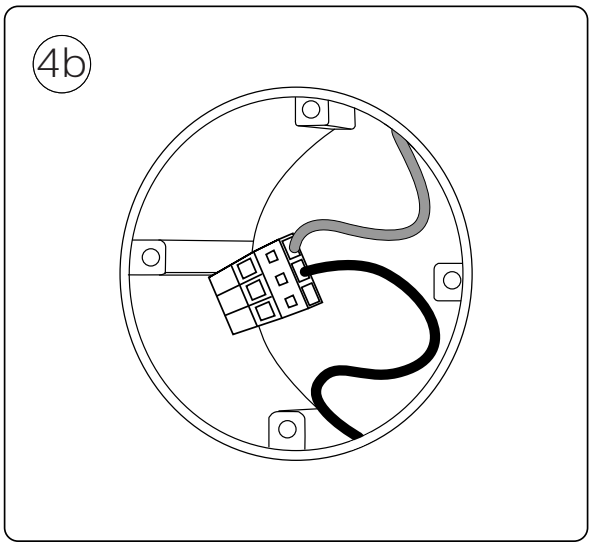
4b

5

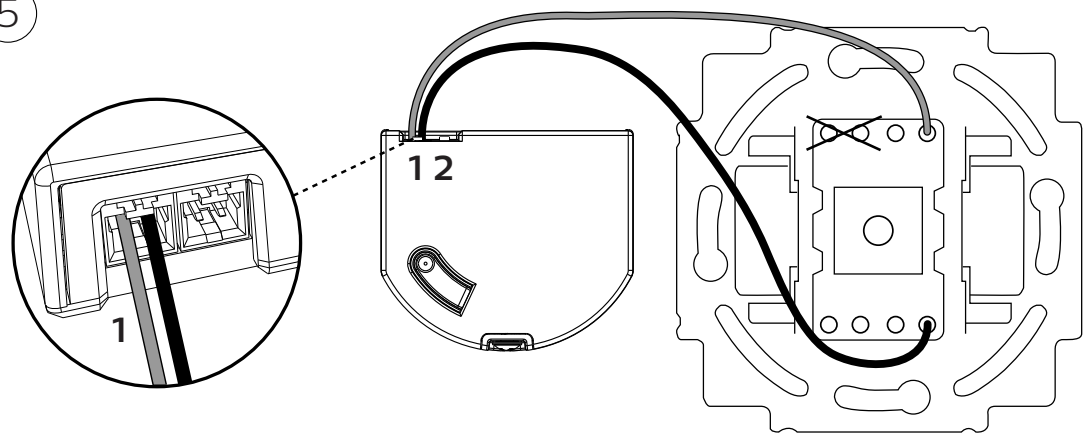

6

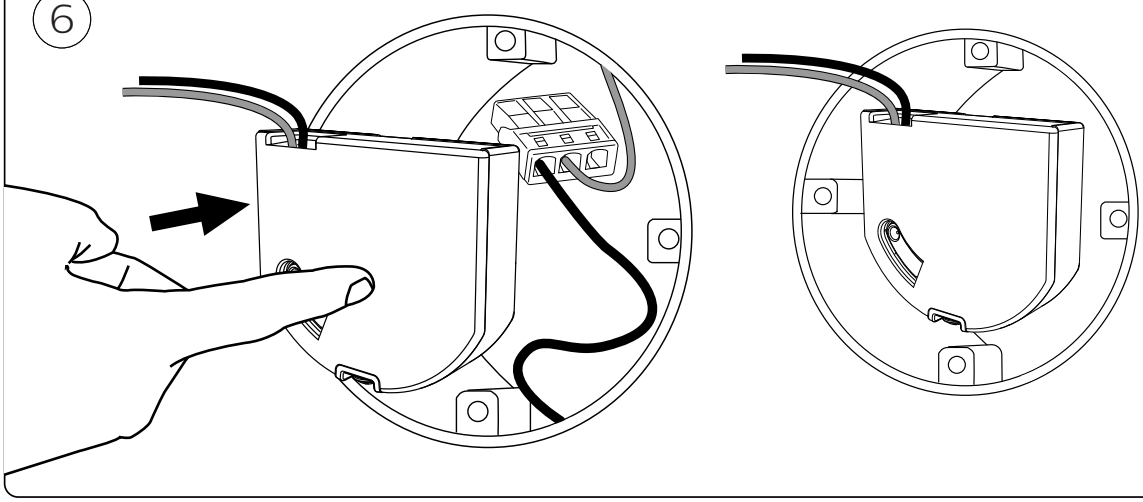

7

7 > 14

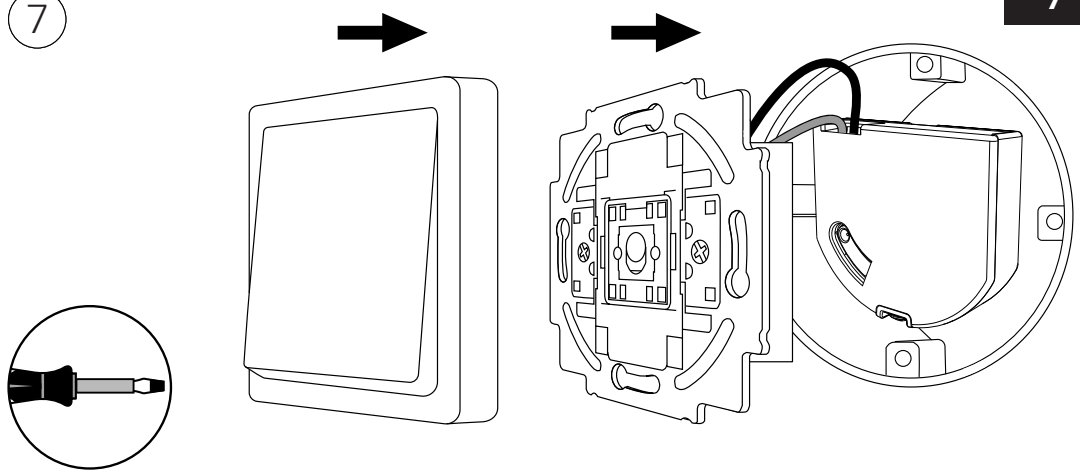

8

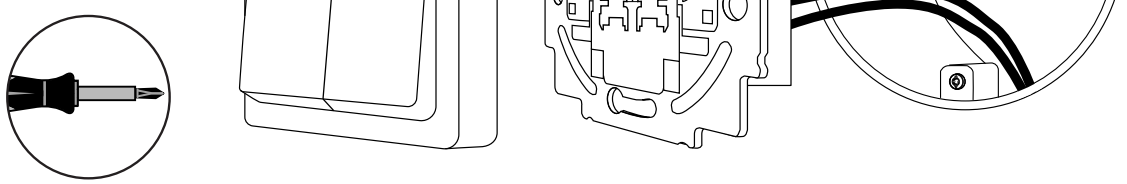

9a

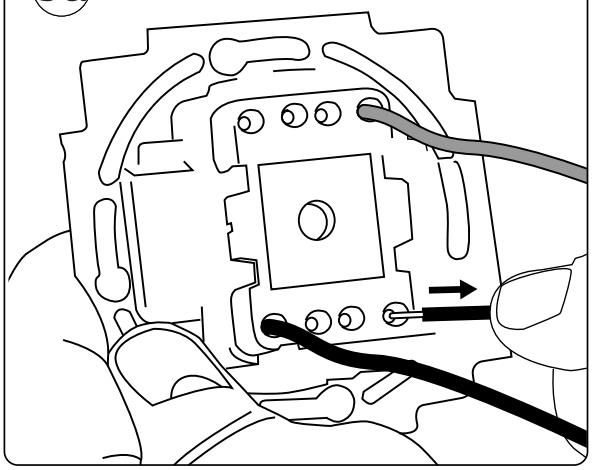

9b

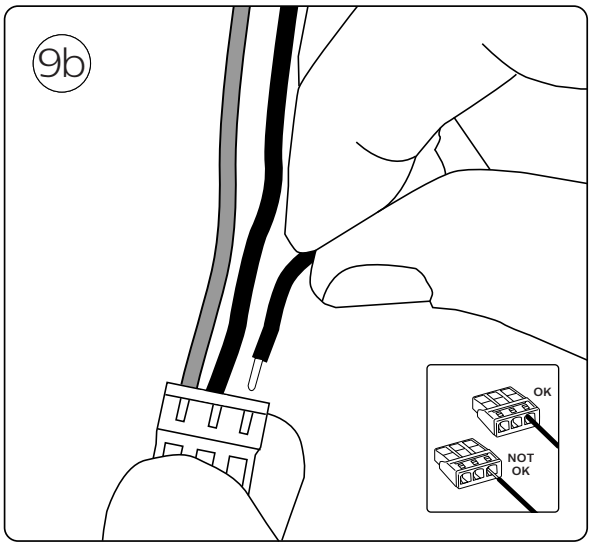

10a

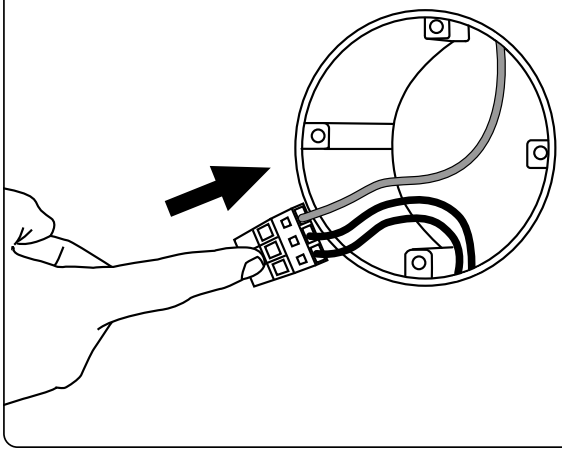

10b

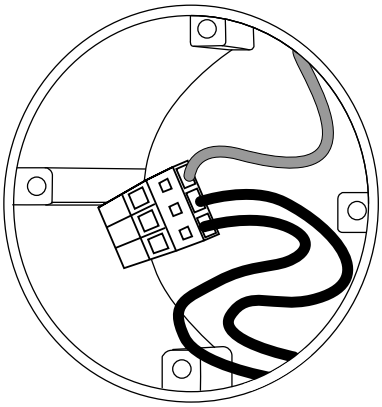

11

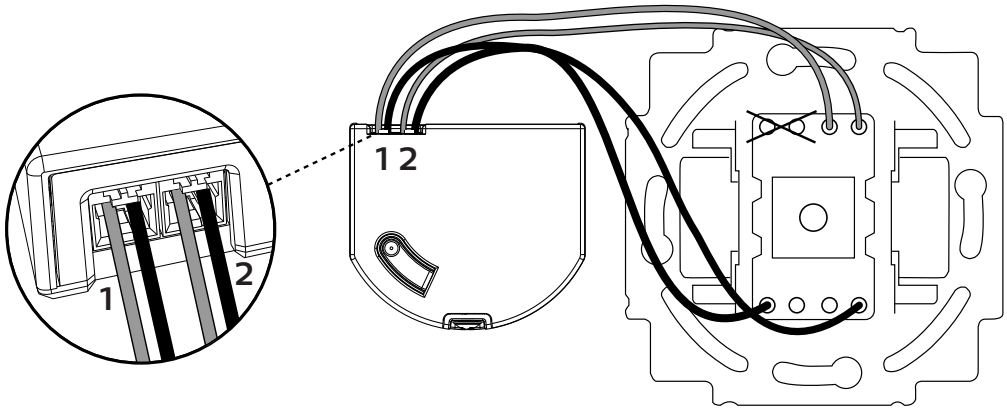

12

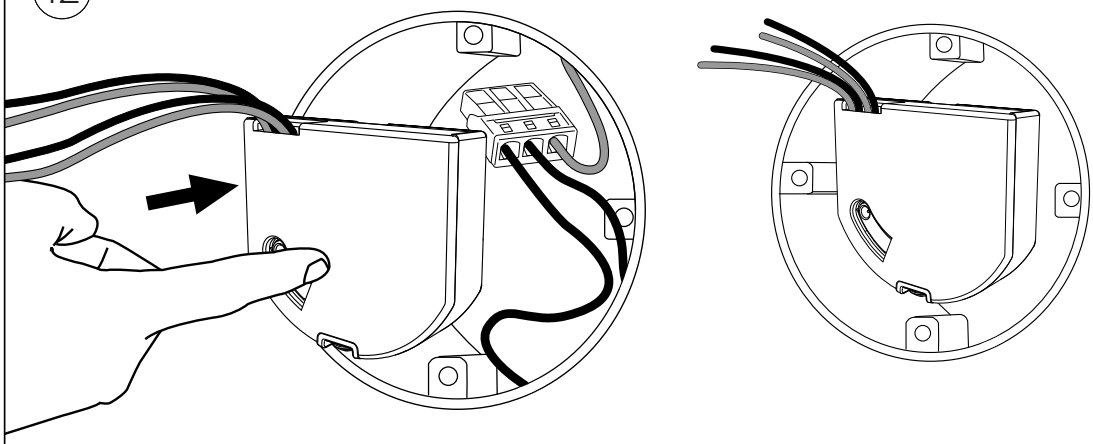

13

13 > 14

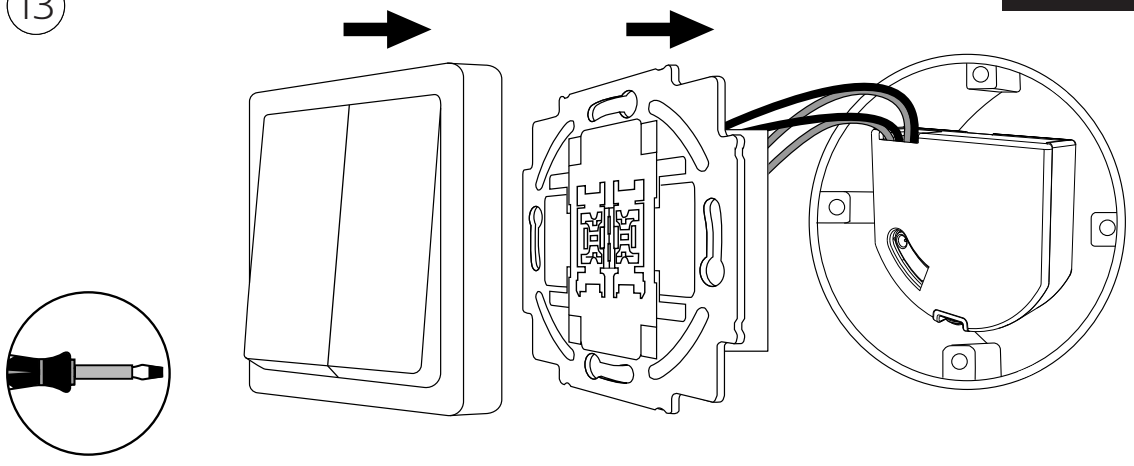

14

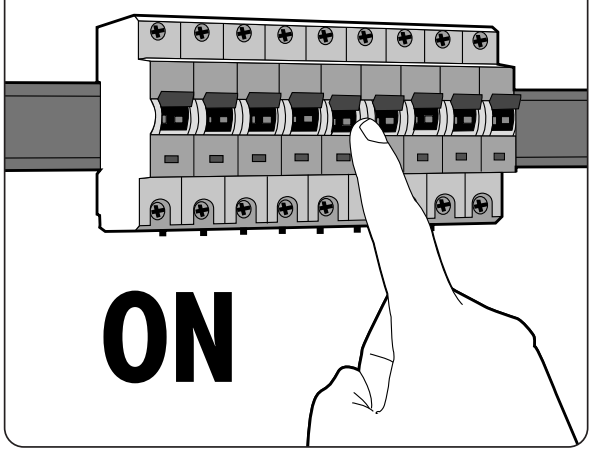

!

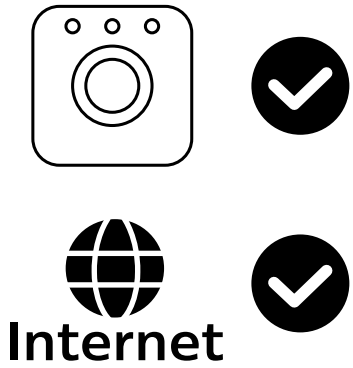

15

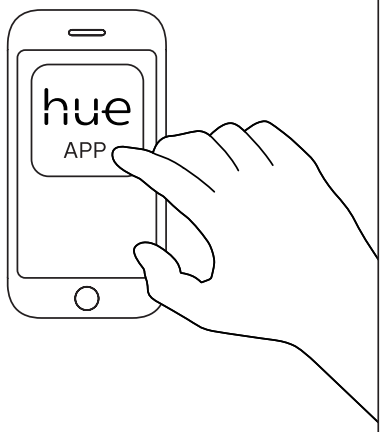

!



www.philips-hue.com

www.philips-hue.com/wallswitchmodulesupport

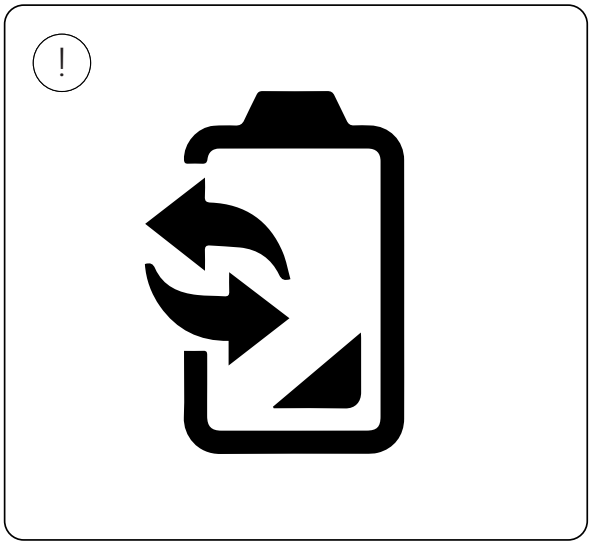
!

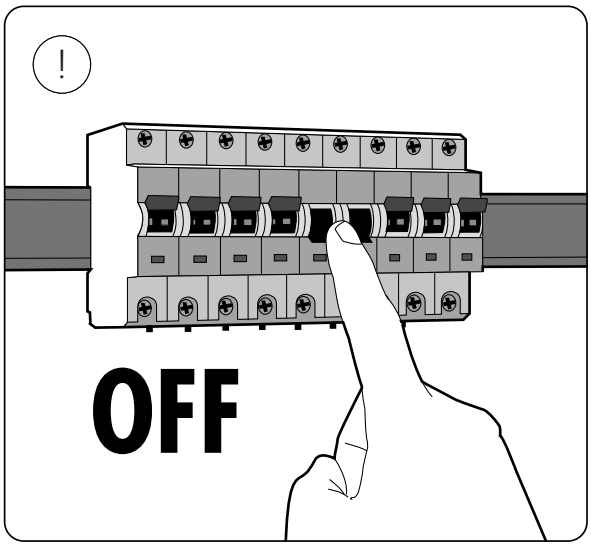
!
OFF

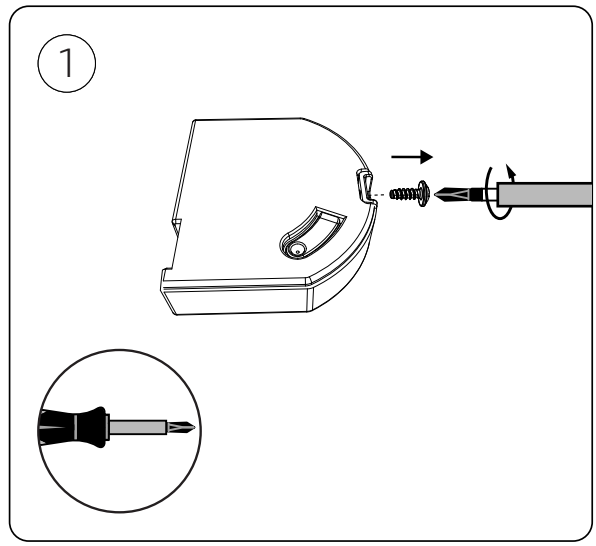
1

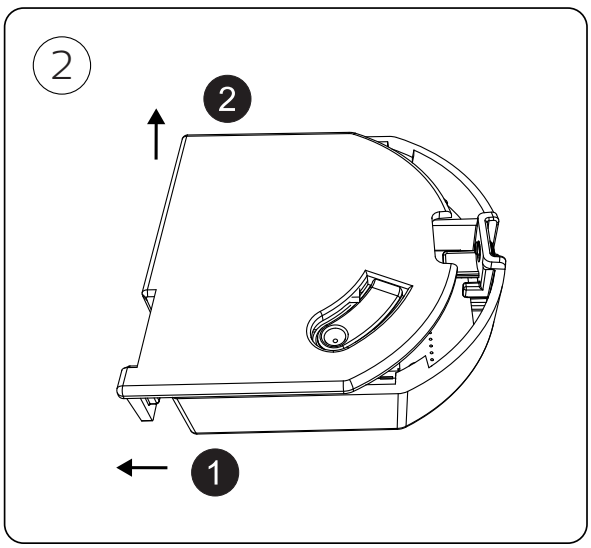
2
2
1

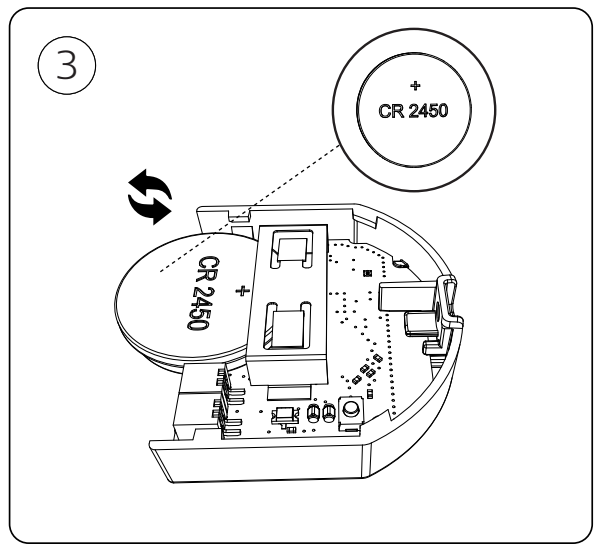
3
+
CR 2450
CR 2450
+

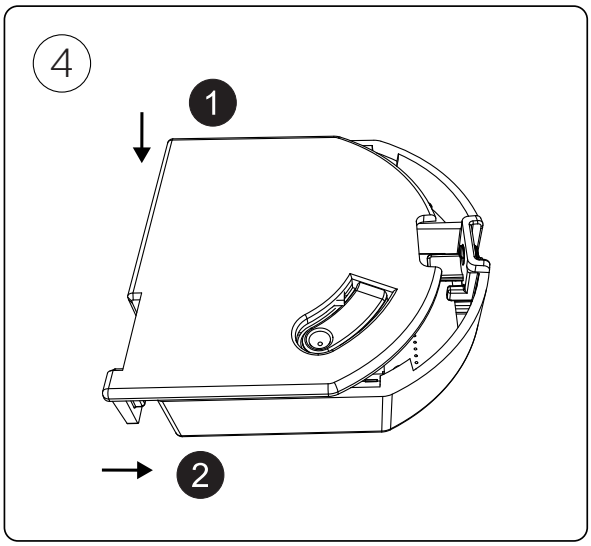
4
1
2

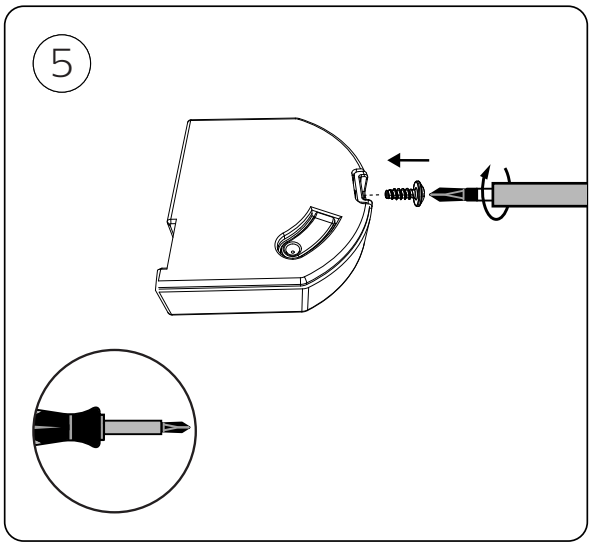
5

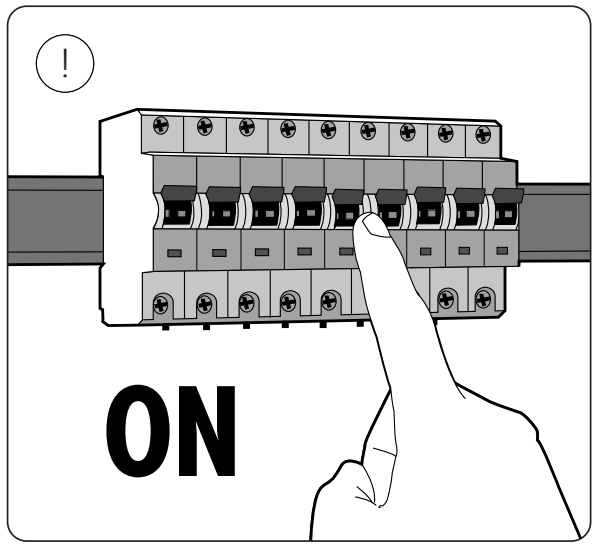
!
ON

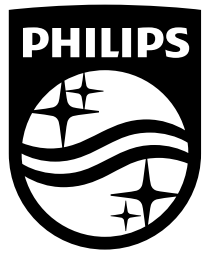

Signify
I.B.R.S. / C.C.R.I. Numéro 10461
5600 VB Eindhoven,
the Netherlands
✆00800-74454775

www.philips-hue.com

© 2020 Signify Holding
All rights reserved

3222 639 06151
Last update: 10/2020







White Ambiance Aurelle Deckenleuchte LED quadratisch

Deckenleuchten

Material	Aluminium, Metall
Maße	H.4,6/4,6 x B.30/60 x T.30/60 cm
Lichtrichtung	Licht in alle Richtungen
Sicherheit	Schutzklasse II
Leistung	19, 55 Watt
Lichtstrom	1820 Lumen
Vergleichbar	Entspricht ca. dem Lichtstrom einer 150W Glühlampe
Lichtfarbe	2.200 Kelvin - warm-weiß 6.500 Kelvin - tageslicht-weiß

Varianten

 30 x 30 cm

 60 x 60 cm

UVP ab

€ 150,-

*unverbindliche Preisempfehlung des Herstellers inkl. 19% MwSt, bitte fragen Sie nach unseren tagesaktuellen Preisen.

PHILIPS

hue personal wireless lighting

Signify
I.B.R.S. / C.C.R.I. Numéro 10461
5600 VB Eindhoven,
the Netherlands
00800-74454775

© 2021 Signify Holding
All rights reserved

www.philips-hue.com

3222 639 07191
Last update: 01/2021

Quick start guide
Schnellstart-Anleitung
Guide de démarrage rapide
Guía de inicio rápido
Guia de início rápido
Guida rapida all'uso

1

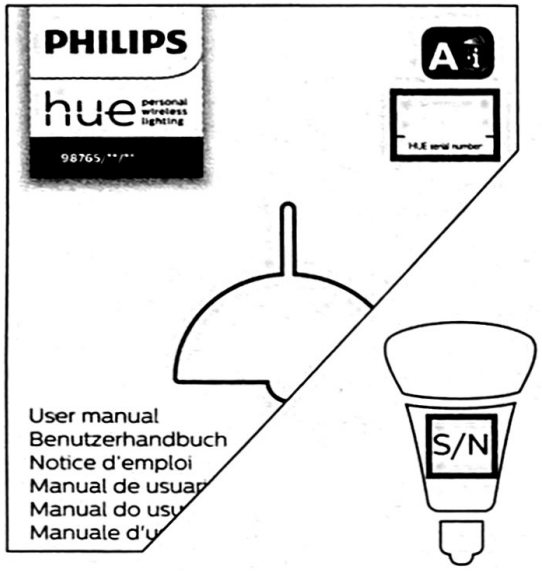

3

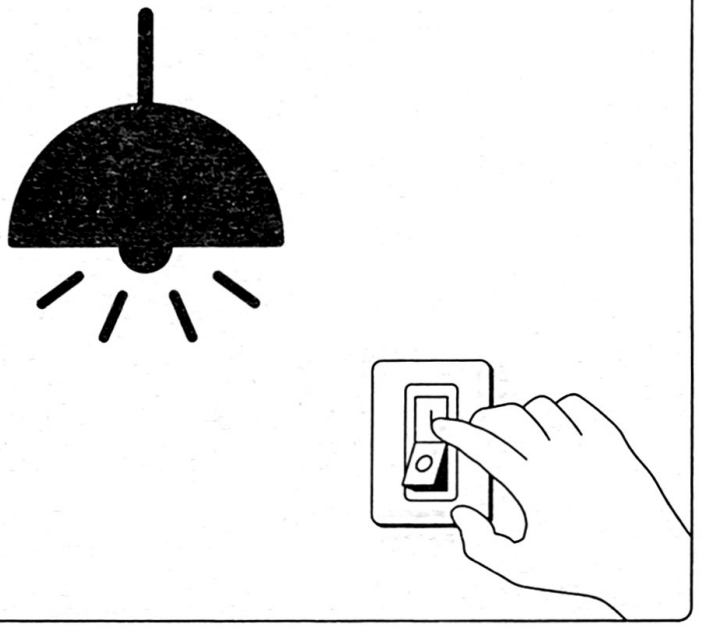

2

Philips Hue serial number

4

Installationsanleitungen Philips Hue Produkte

www.philips-hue.com/connectproduct

PHILIPS

hue personal wireless lighting

Aurelle

Montage, Inbetriebnahme

User manual
Benutzerhandbuch
Notice d’emploi
Manual de usuario
Manual do usuário
Manuale d'uso

Incl.

A

B

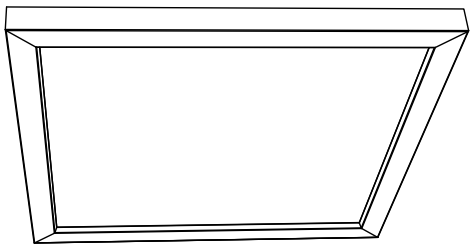

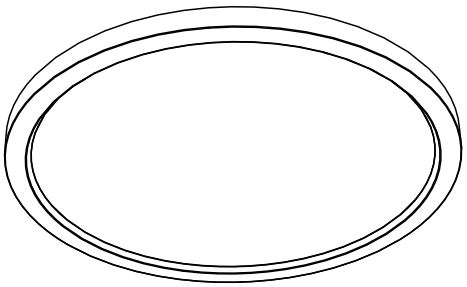

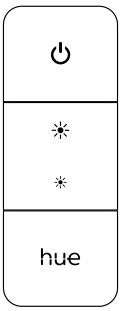

Excl.

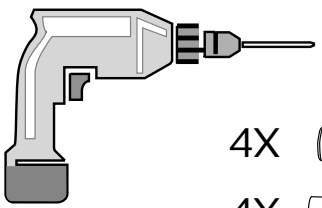

4X

4X

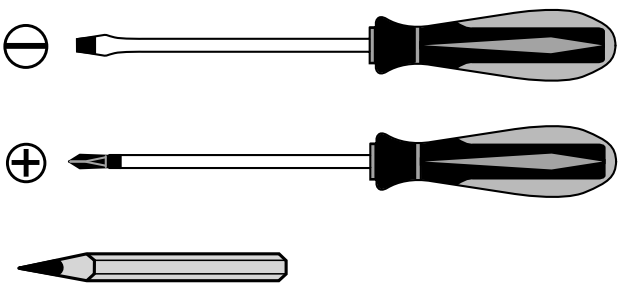

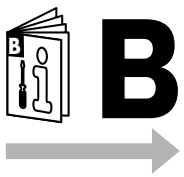

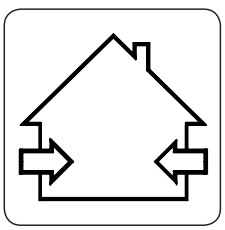

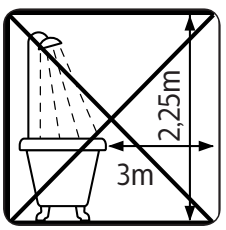

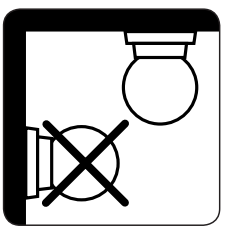

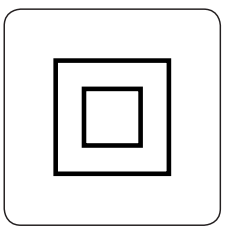

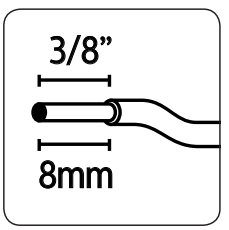

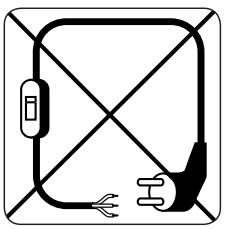



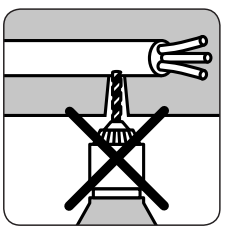

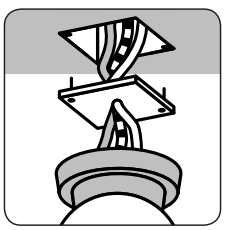

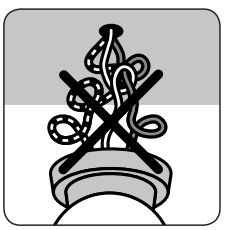

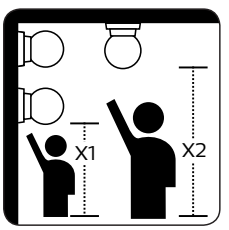

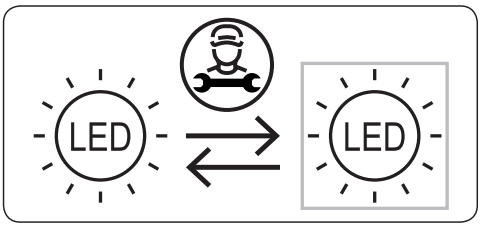

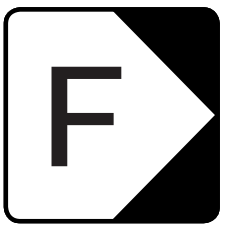



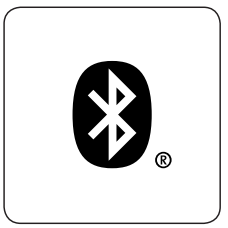

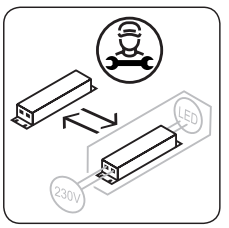

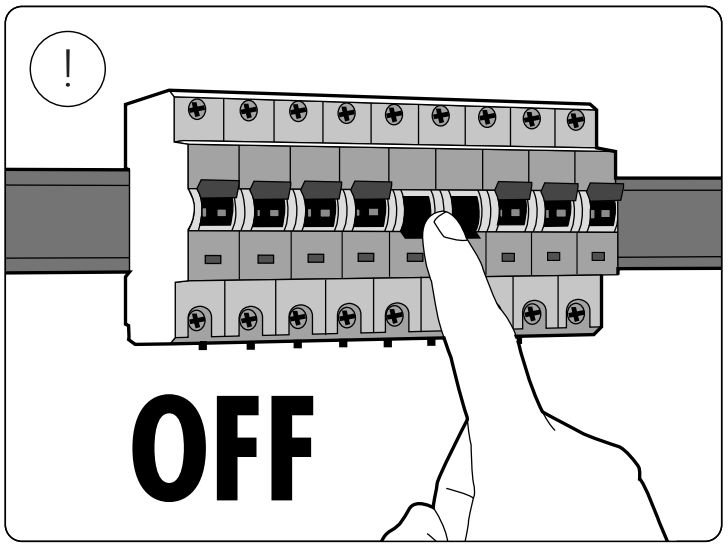
!
OFF

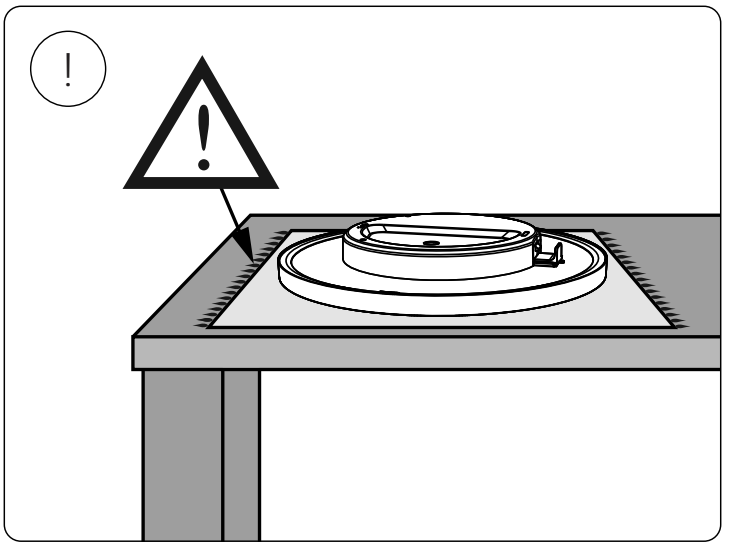
!

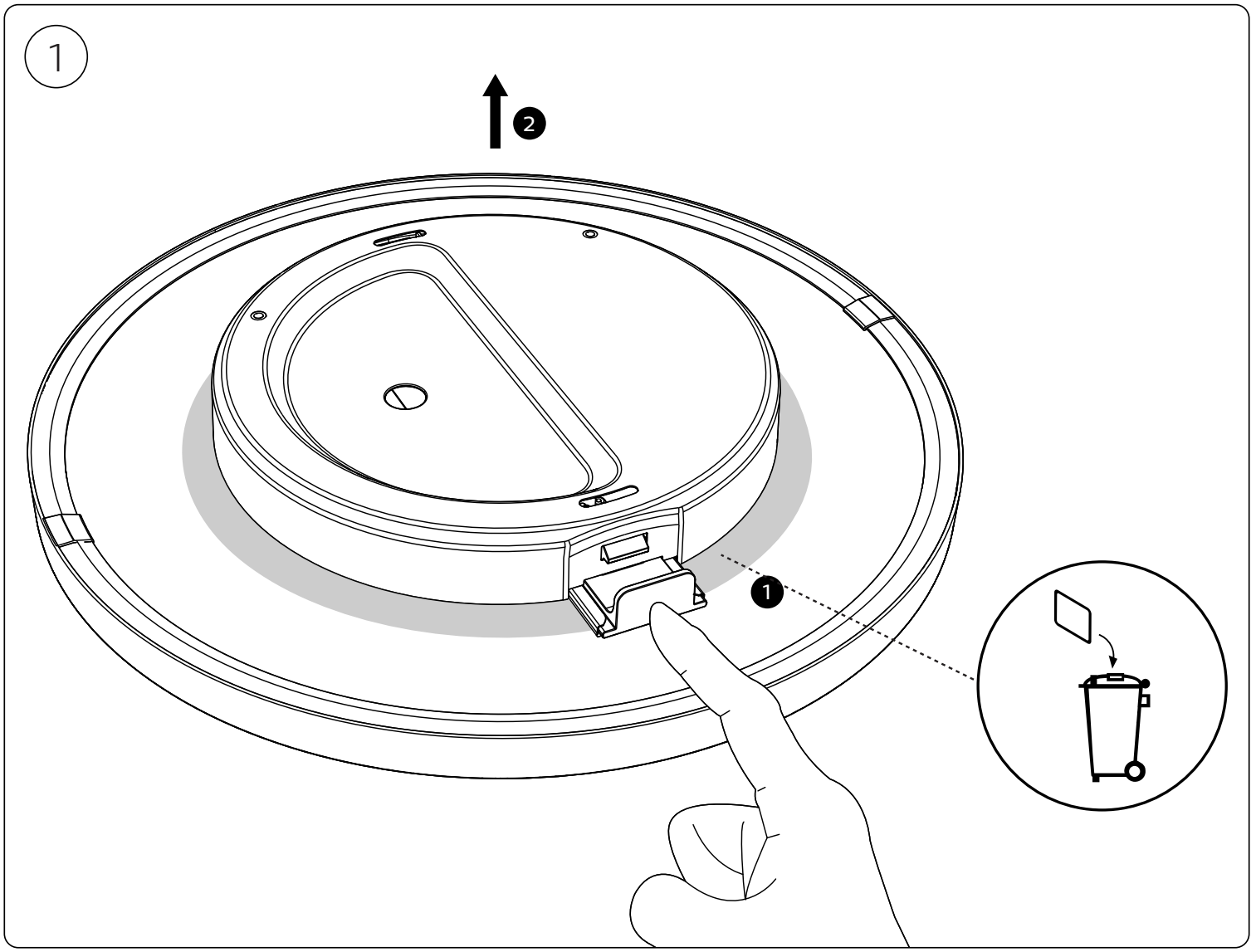
1
2
1

2

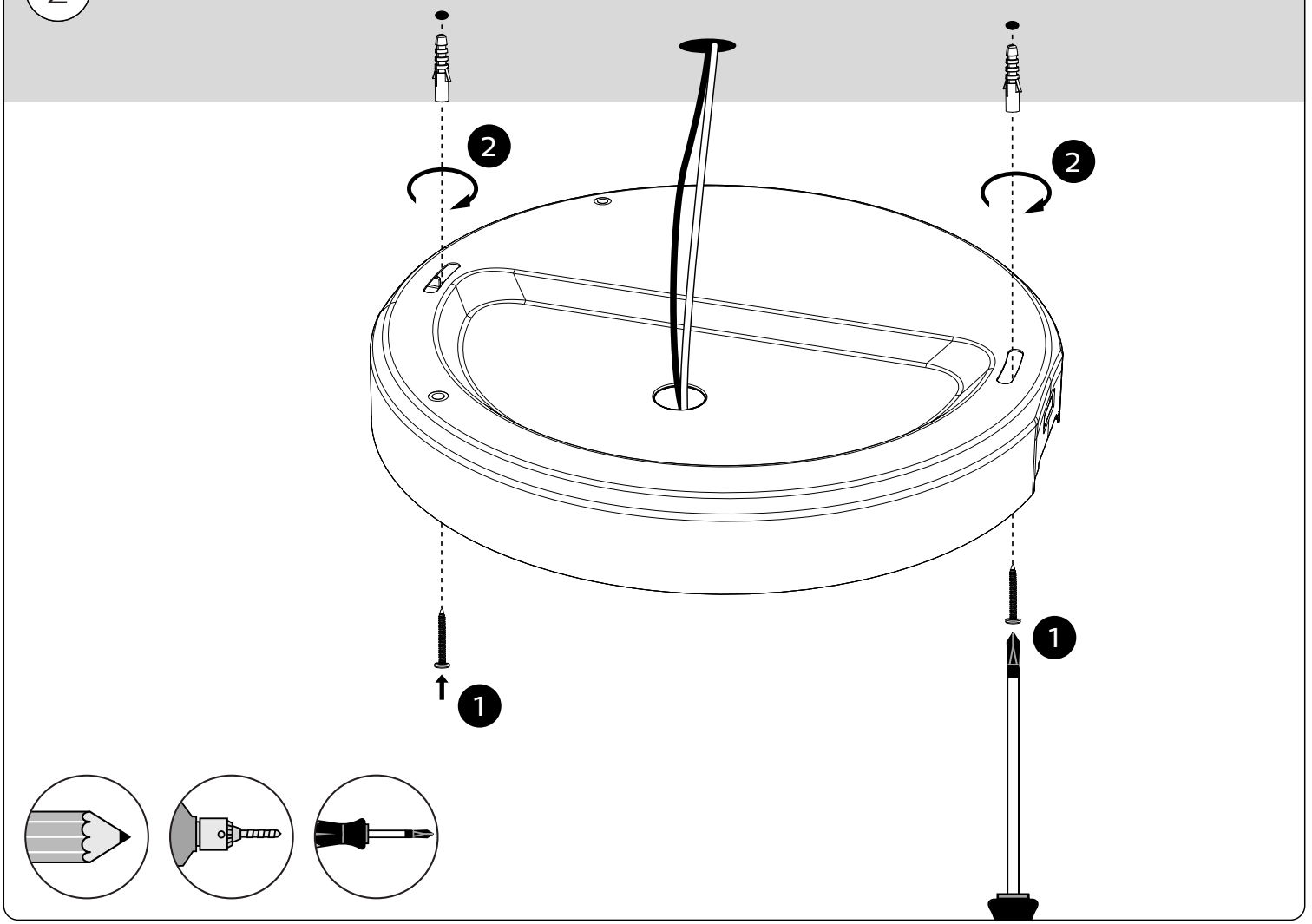

3

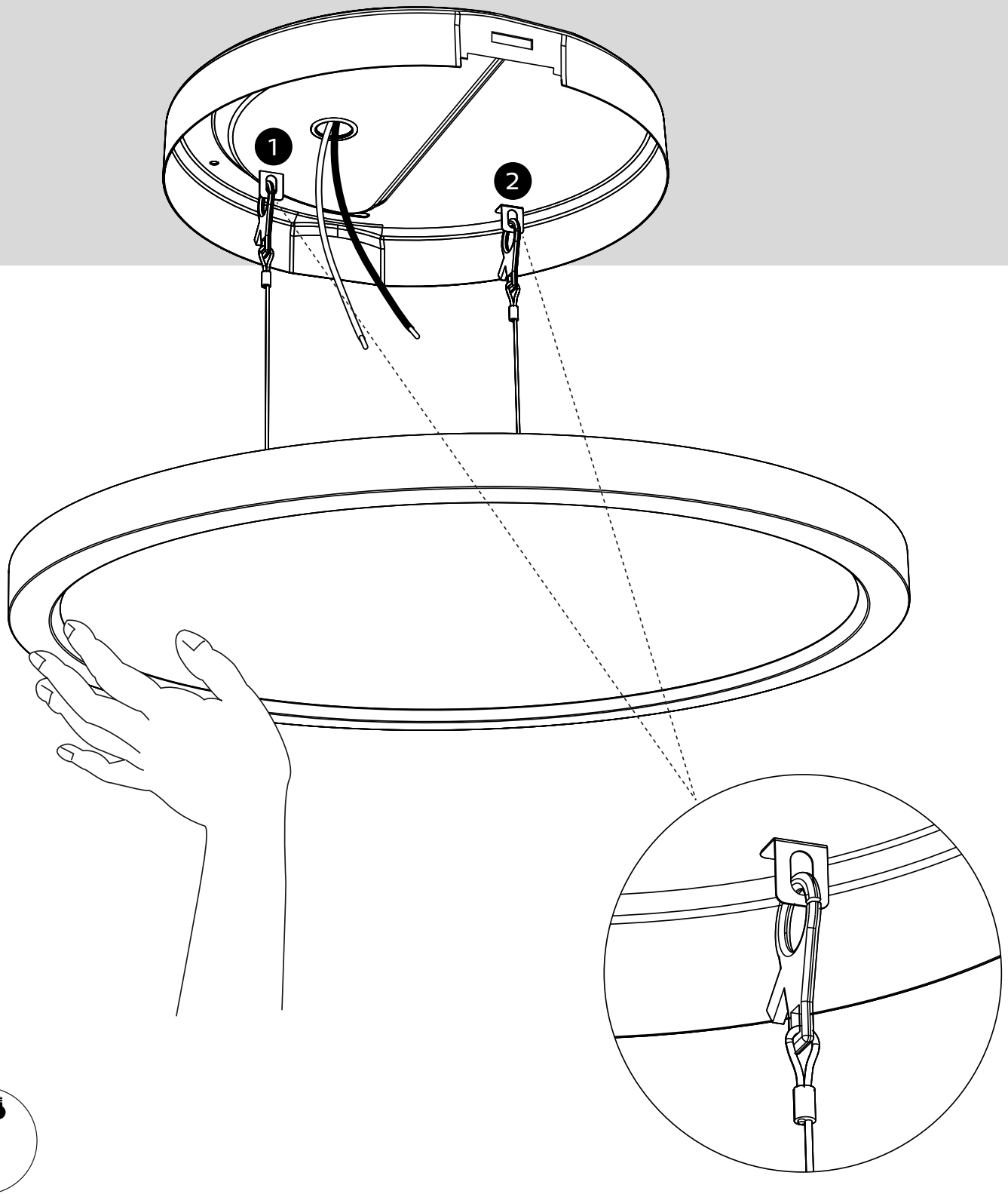

4

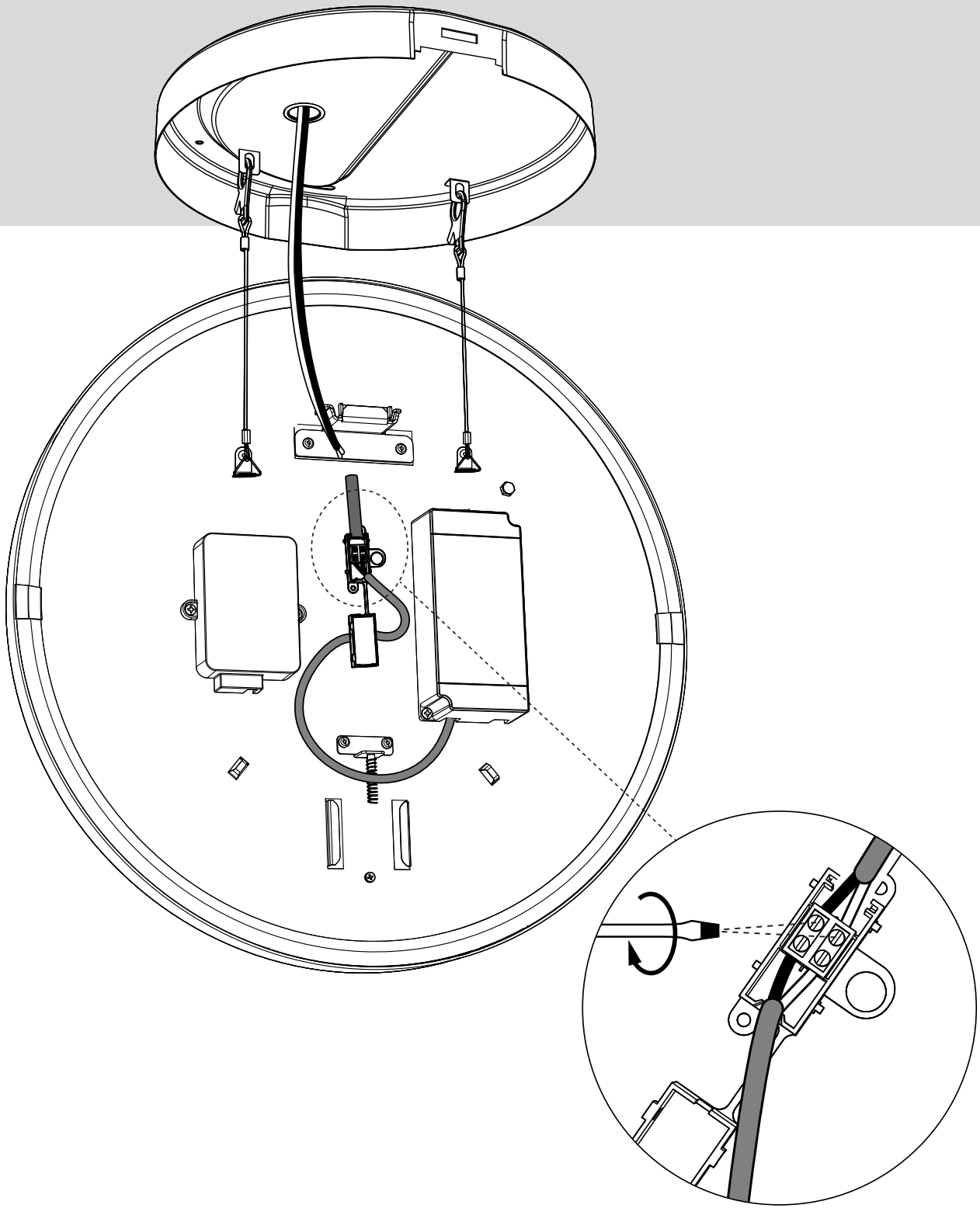

5

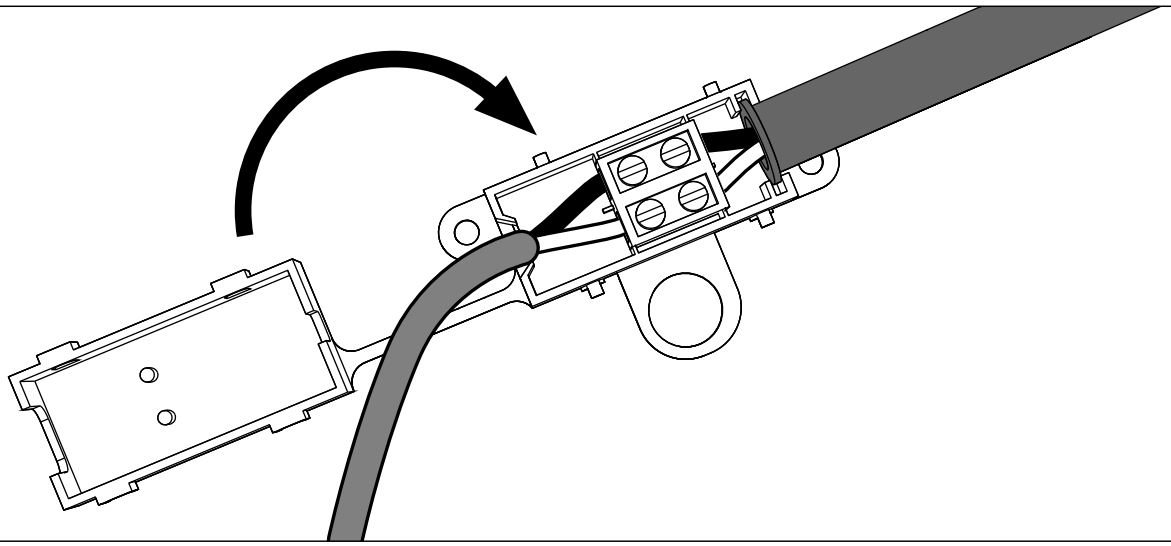

6

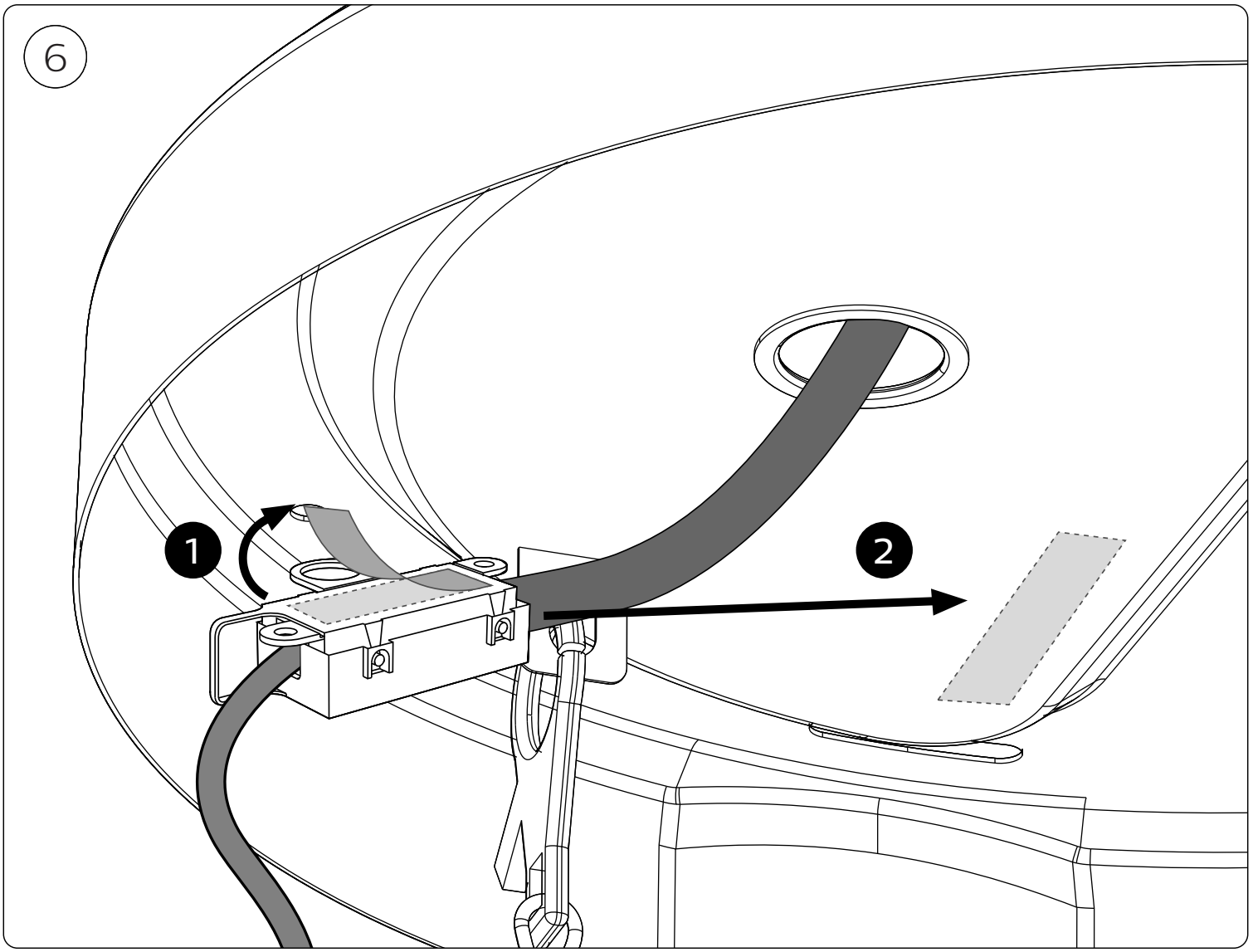

7

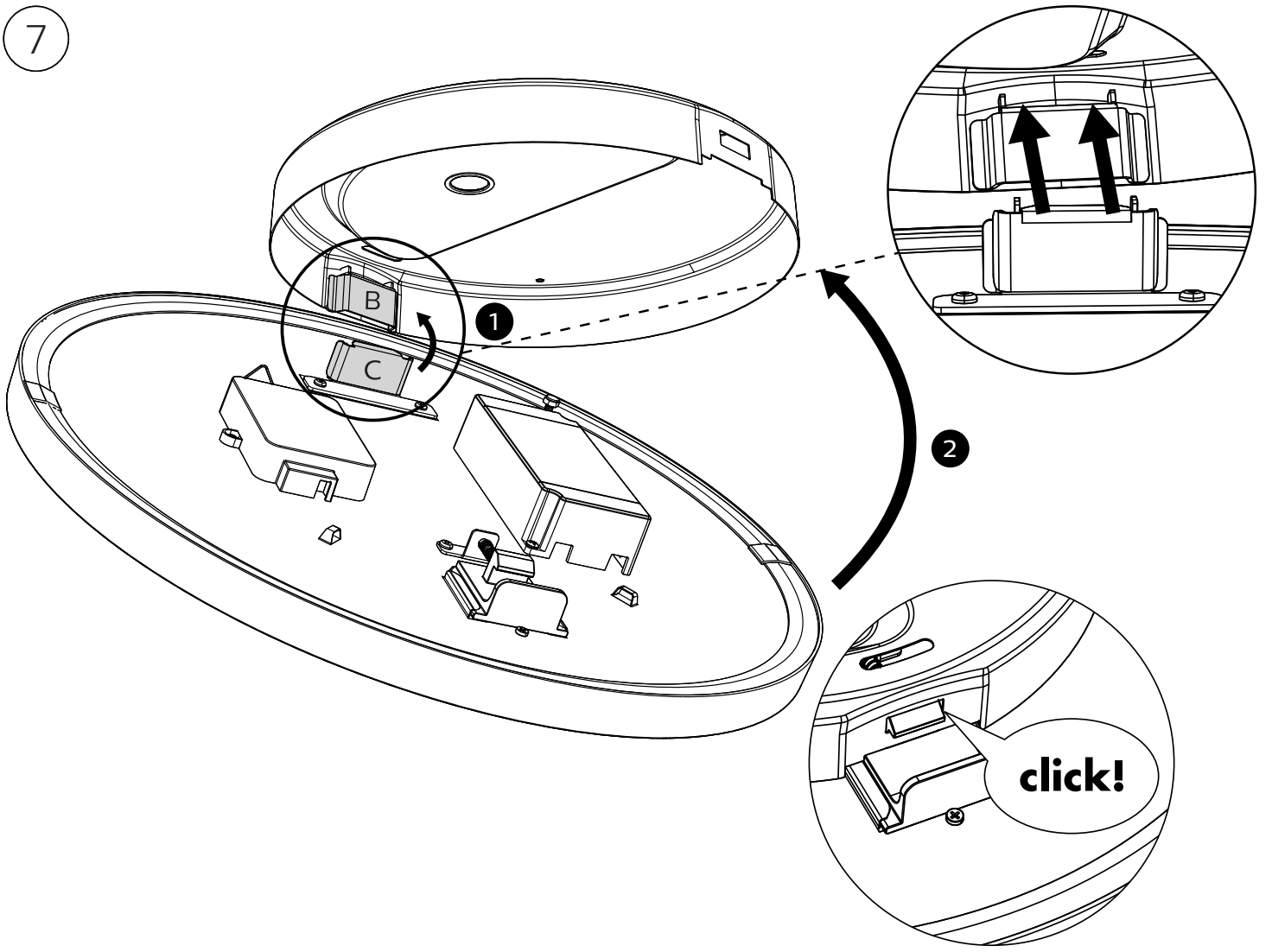

8

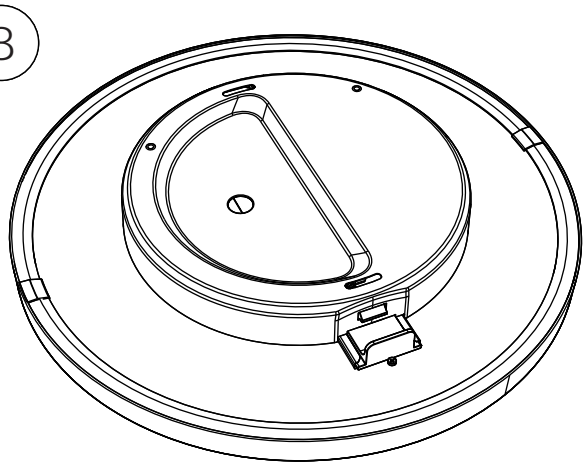

!

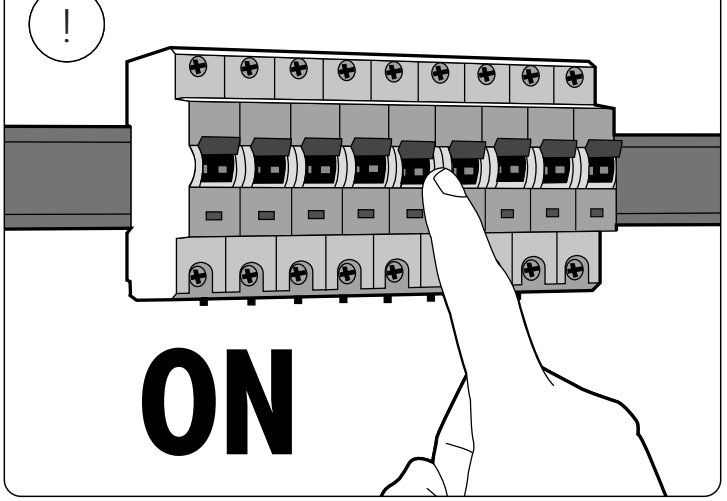

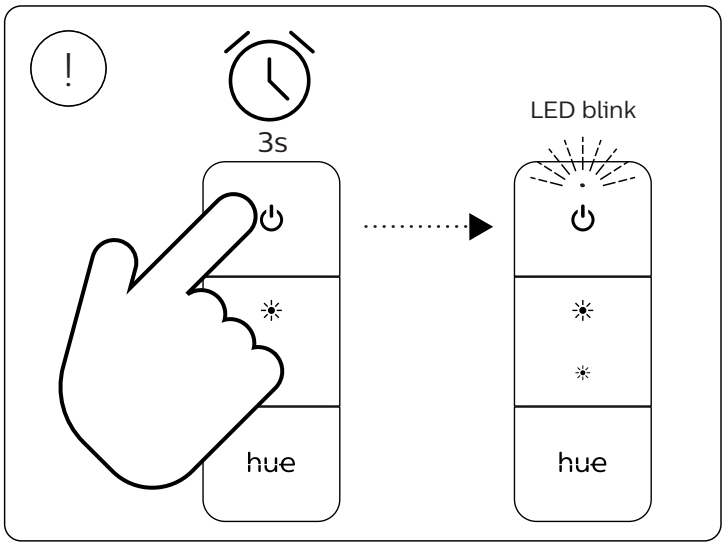
3s
LED blink
hue
hue

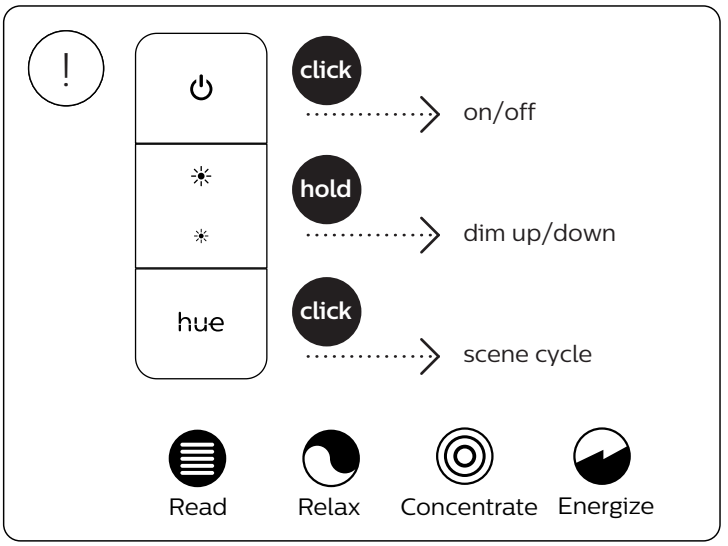
click
on/off
hold
dim up/down
click
scene cycle
hue
Read
Relax
Concentrate
Energize

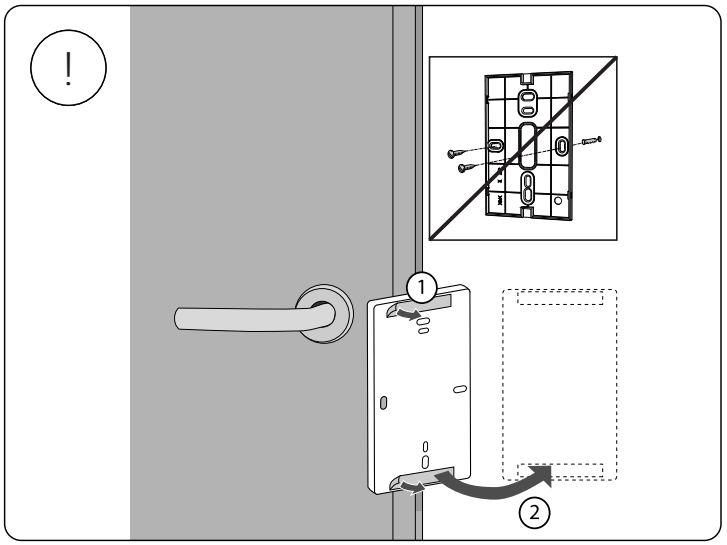
1
2

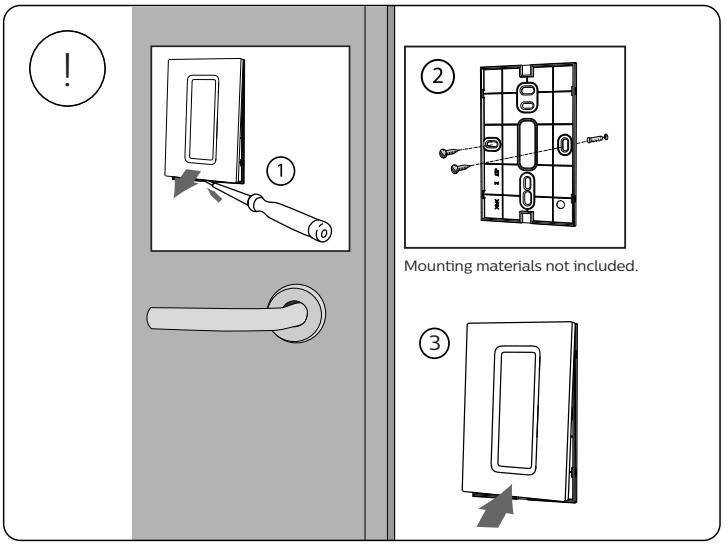
1
2
Mounting materials not included.
3

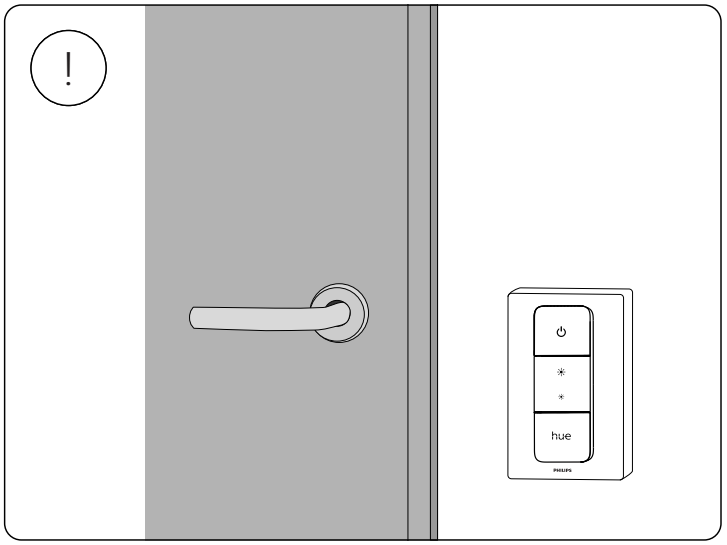
hue

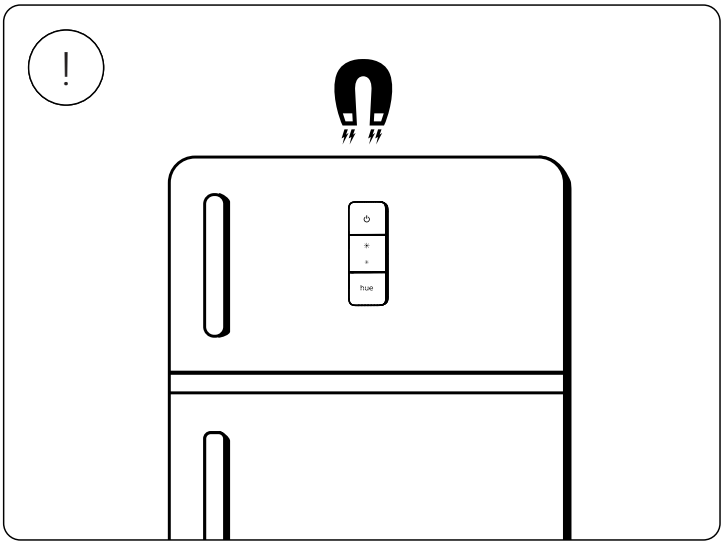
hue

!

PHILIPS

hue personal wireless lighting

Quick start guide
Schnellstart-Anleitung
Guide de démarrage rapide
Guía de inicio rápido
Guia de início rápido
Guida rapida all'uso

!



www.philips-hue.com

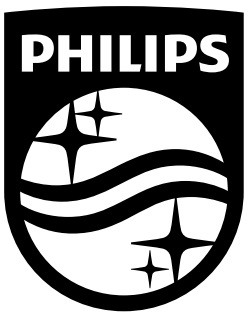

Signify
I.B.R.S. / C.C.R.I. Numéro 10461
5600 VB Eindhoven,
the Netherlands
00800-74454775

© 2021 Signify Holding
All rights reserved

www.philips-hue.com

4404 029 09715
Last update: 06/2021

PHILIPS

hue personal wireless lighting

Centris

Hue serial number:
Серийный номер Hue
Серійний номер Hue
Сериялық нөмірі Hue

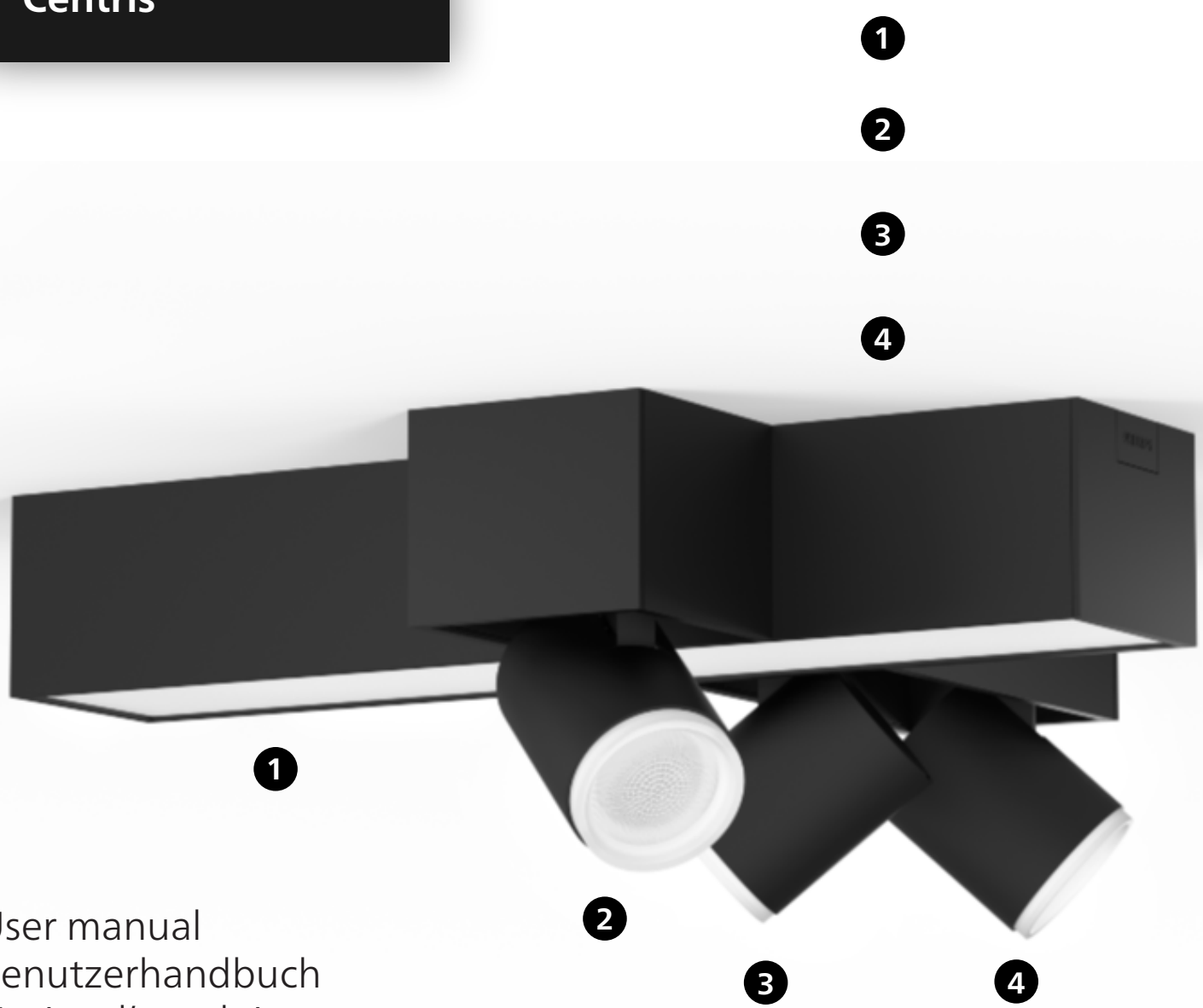

User manual
Benutzerhandbuch
Notice d’emploi
Manual de usuario
Manual do usuário
Manuale d’uso

Руководство пользователя
Посібник користувача
Пайдаланушы нұсқаулығы

Incl./Вкл.

A

B

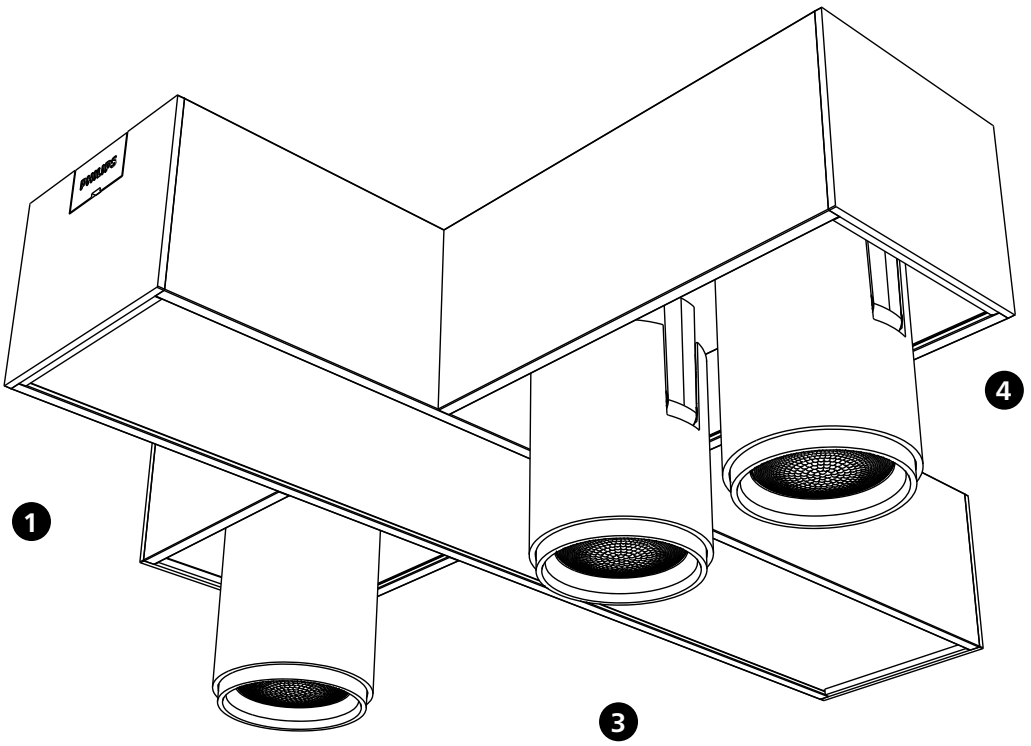

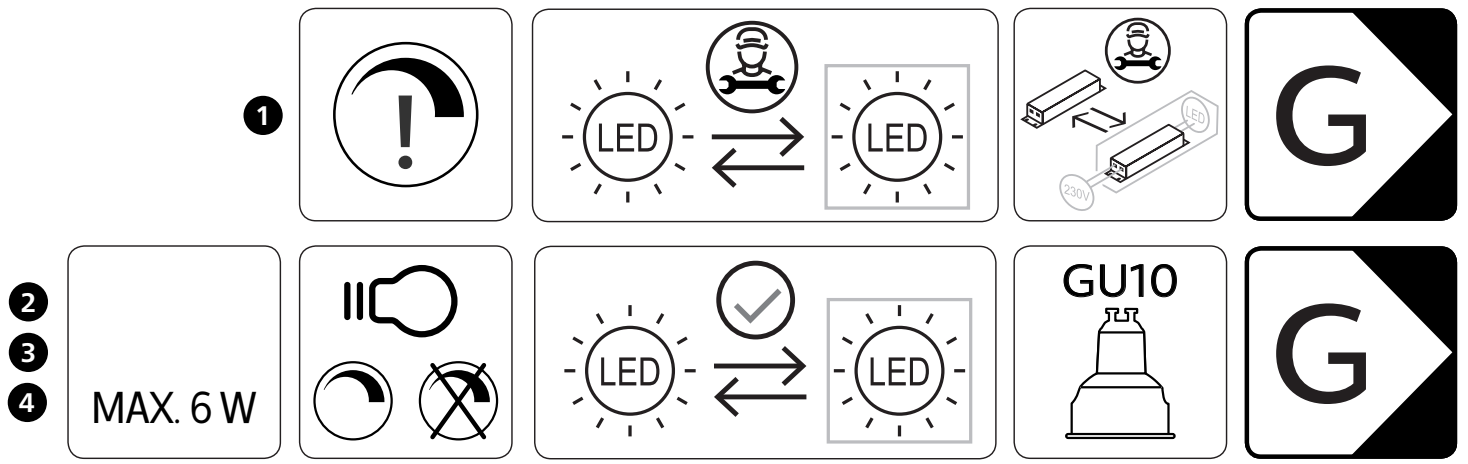

Excl./ Искл.

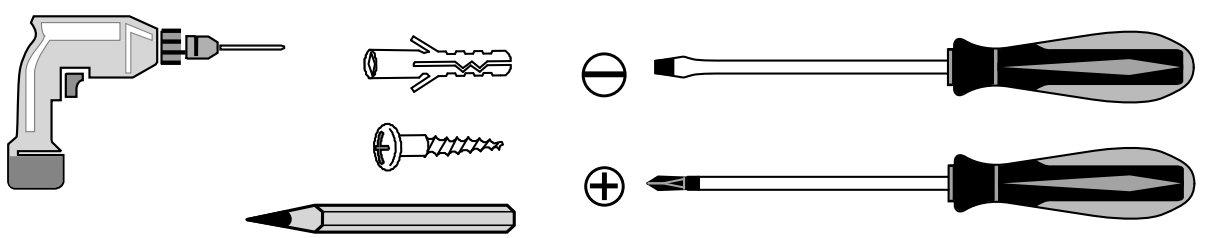

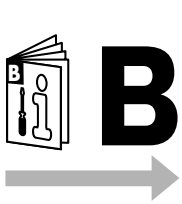
B

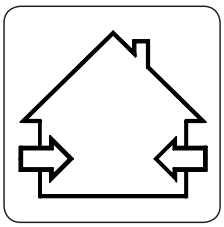

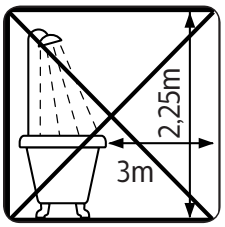
2,25m
3m

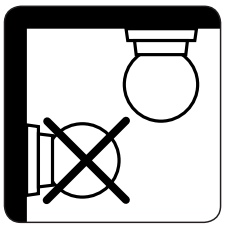

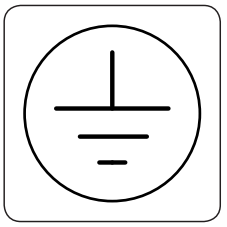

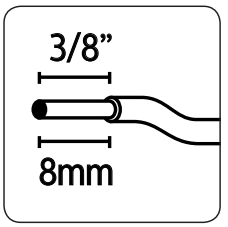
3/8”
8mm

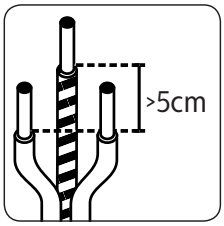
>5cm

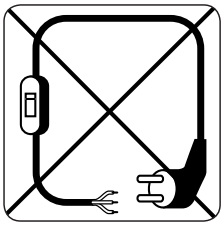


GU10


MAX. 6 W



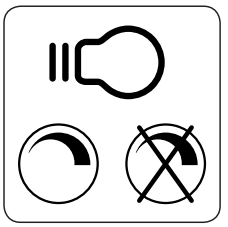

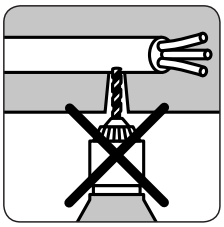

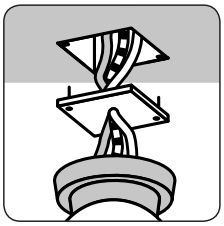

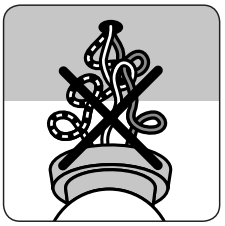

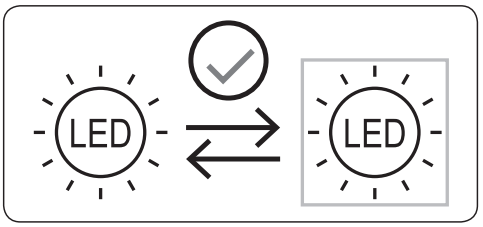
LED
LED

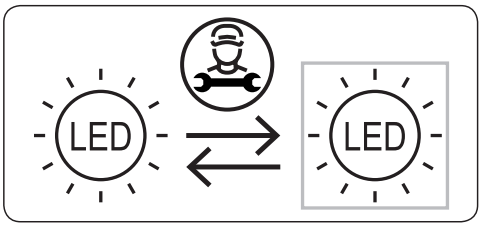
LED
LED

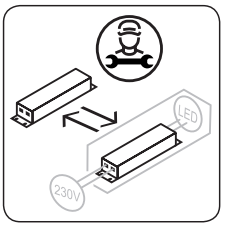
230V


G


zigbee
certified
product

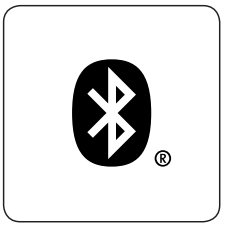

!

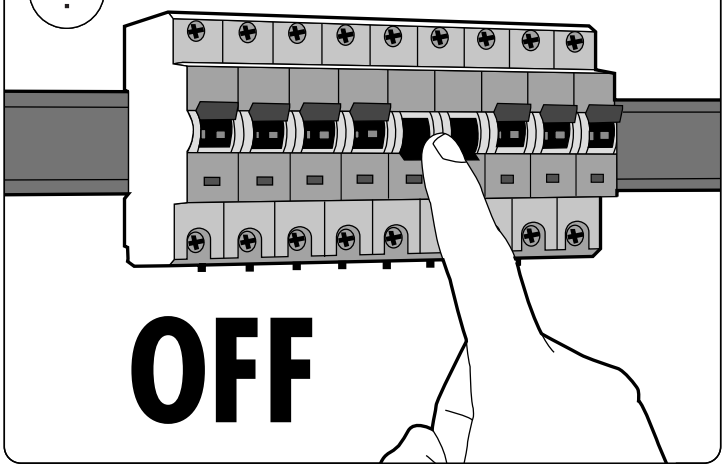

!

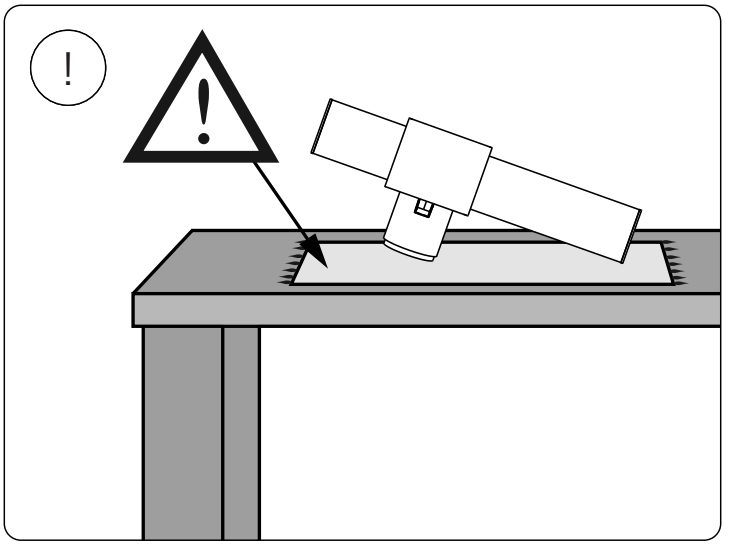

1

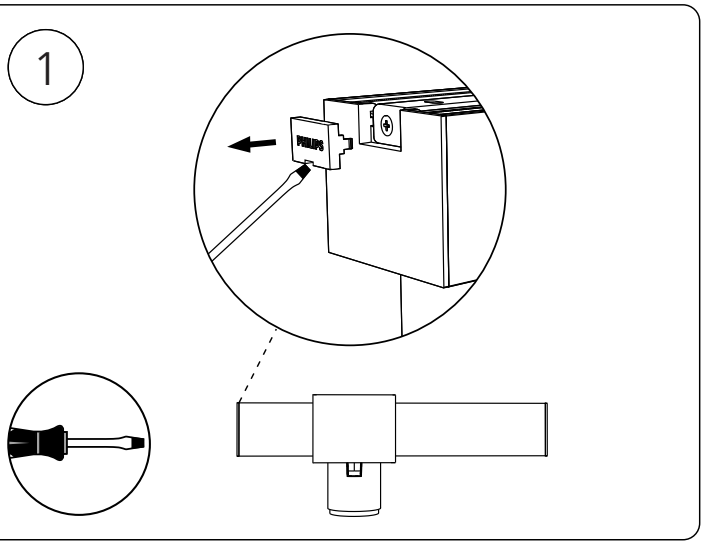

2

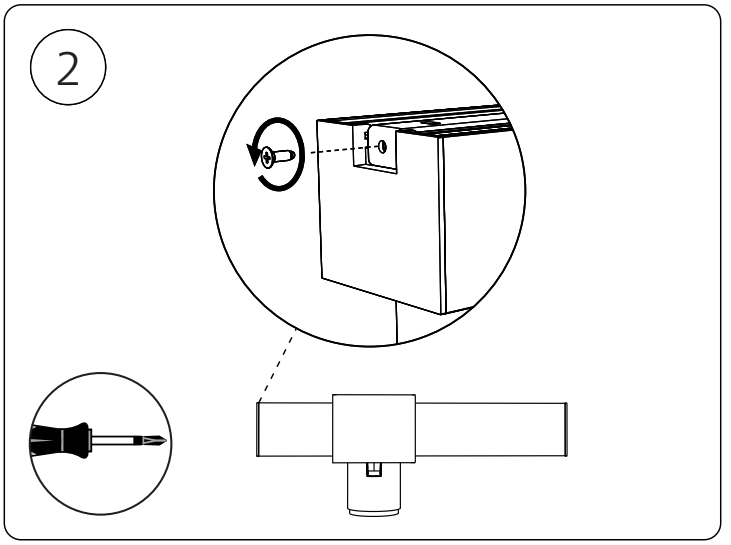

3

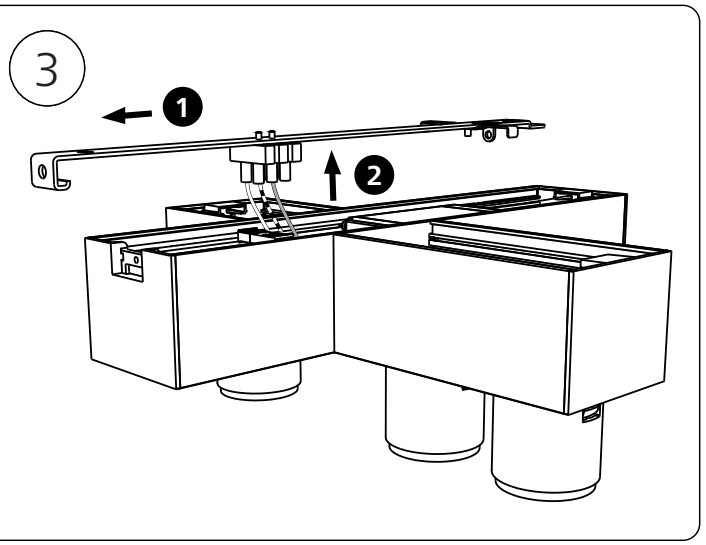

4

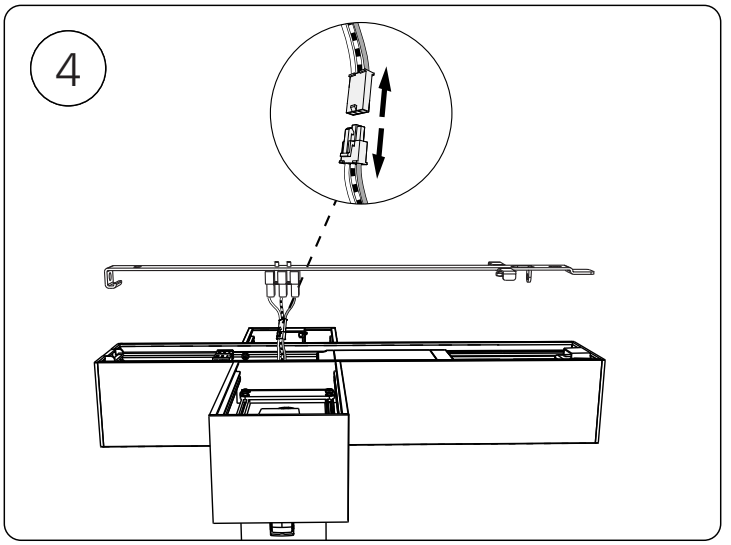

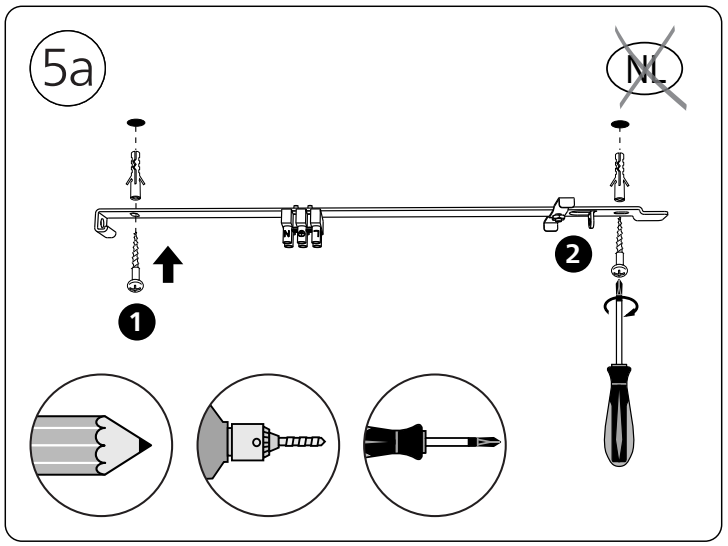
5a
NL
1
2

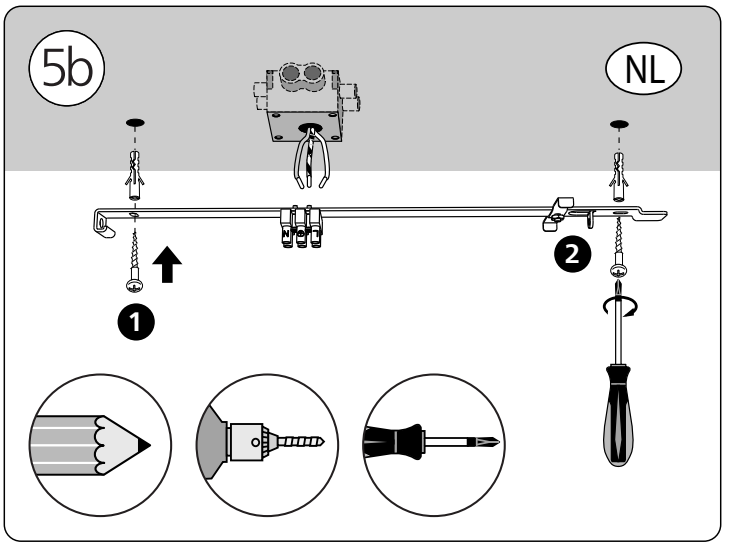
5b
NL
1
2

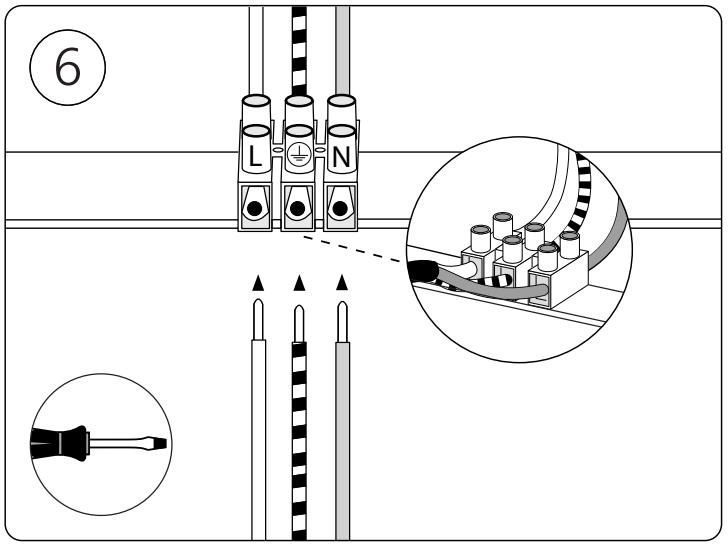
6
L
N

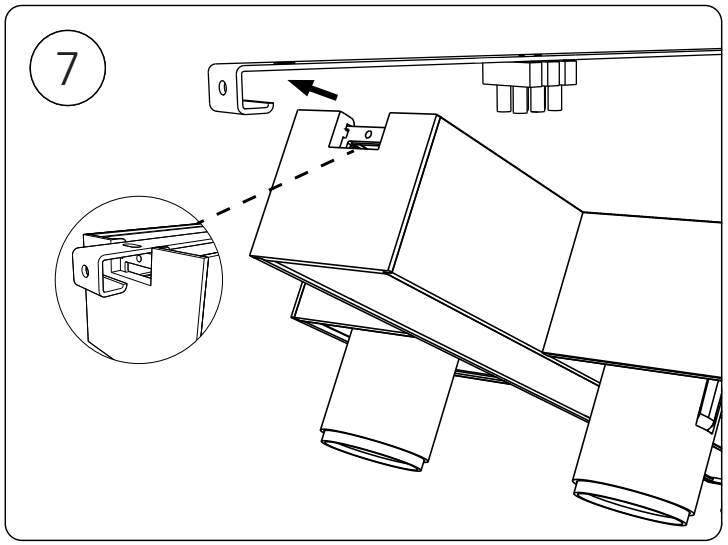
7

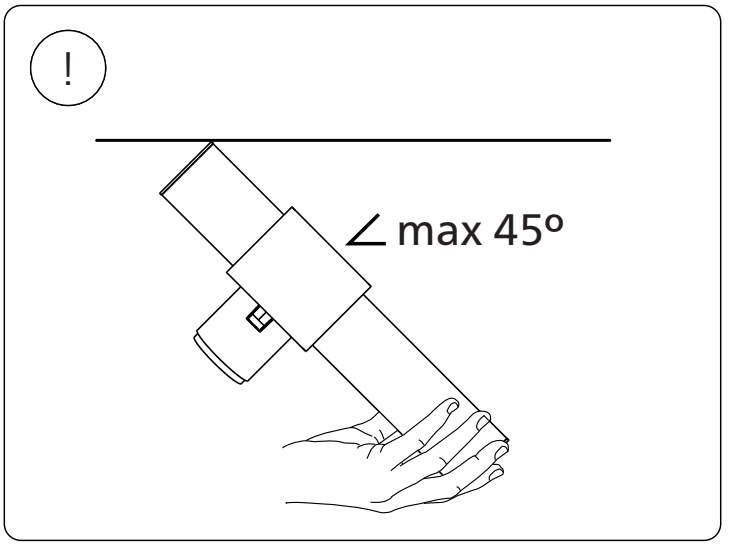
!
∠ max 45º

8

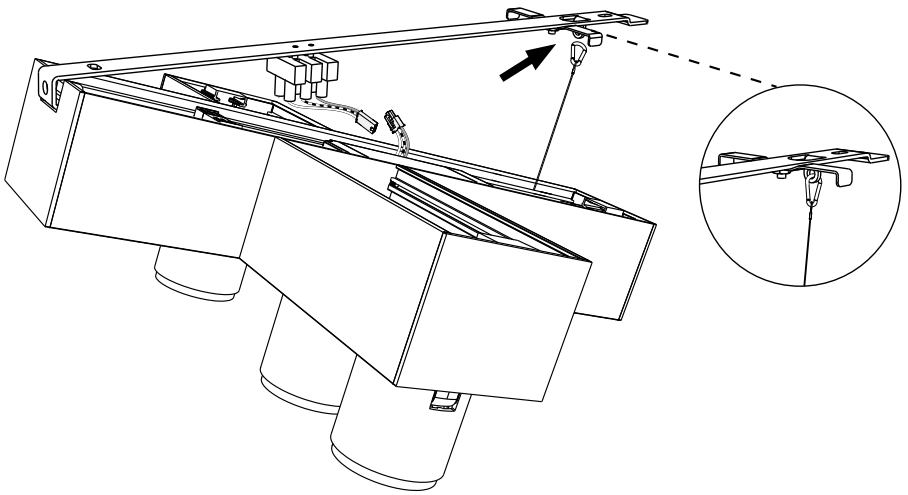

9

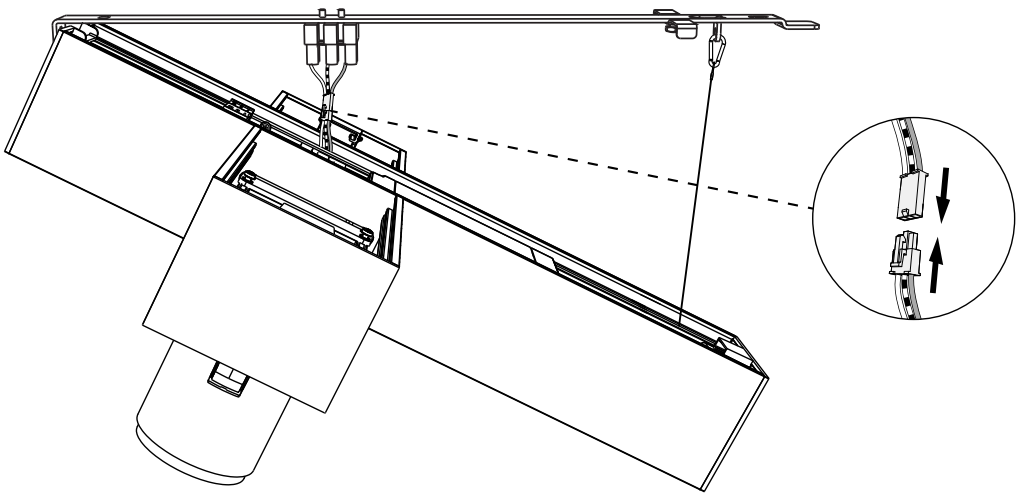

10

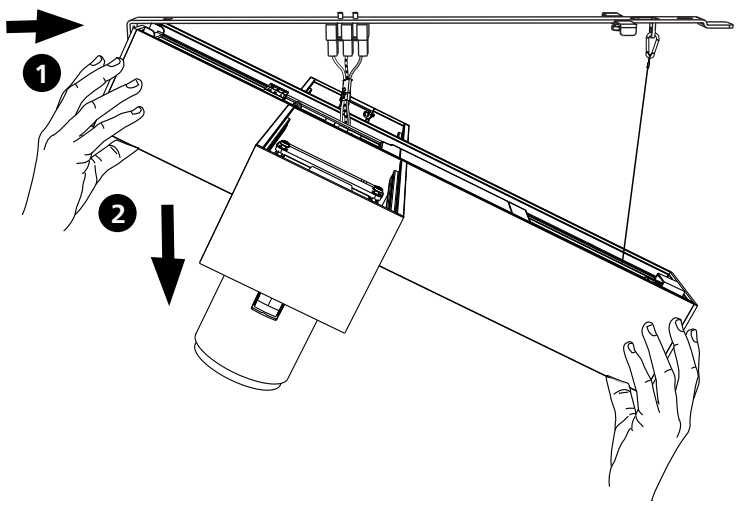

11

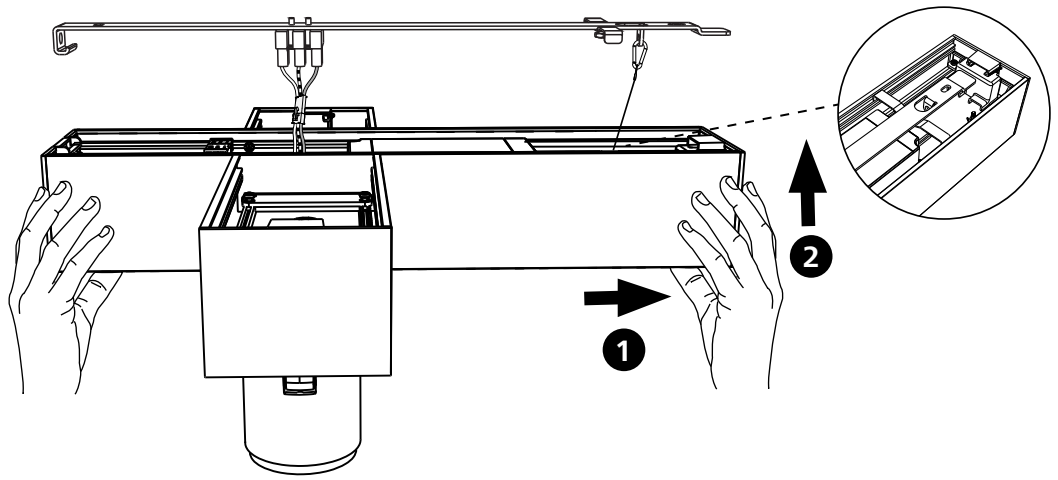

12

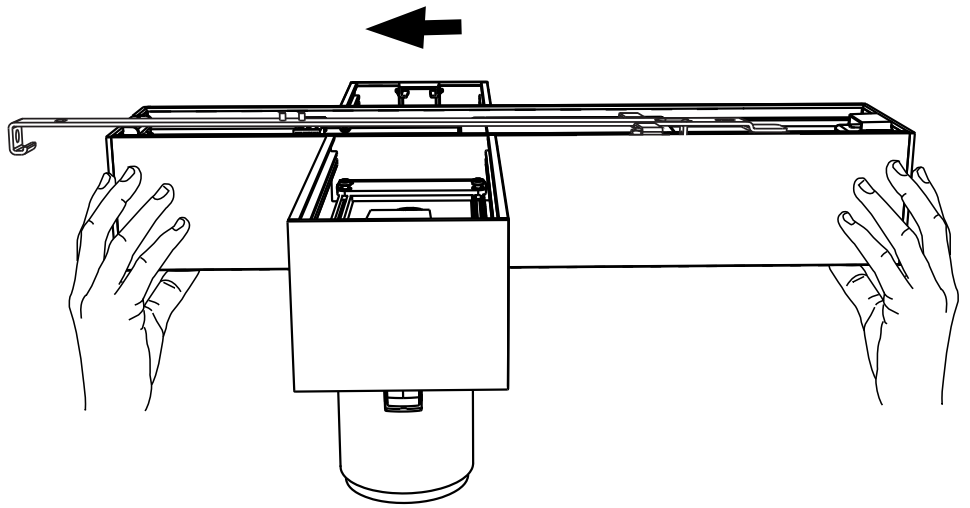

13

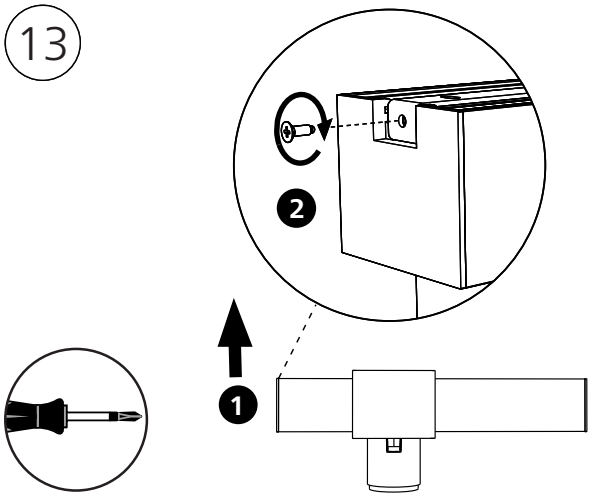

14

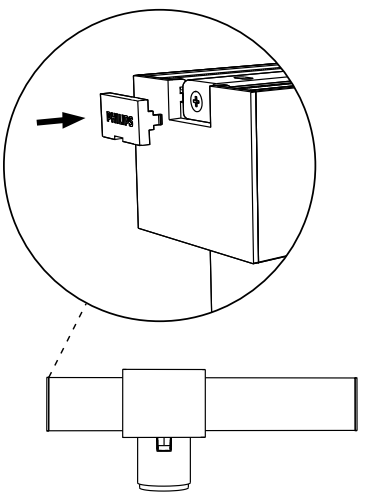

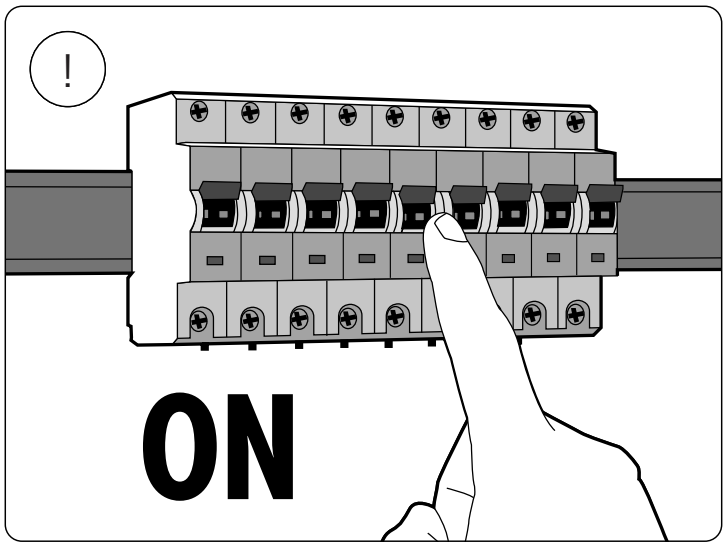
!
ON

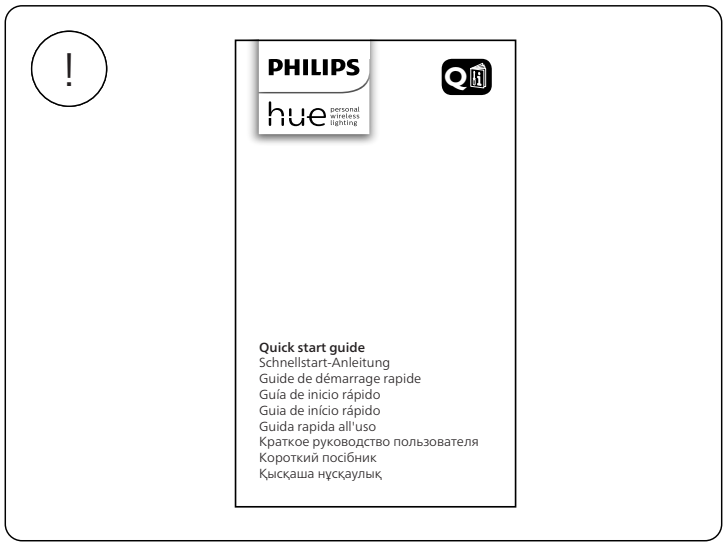
!
PHILIPS
hue personal wireless lighting
Quick start guide
Schnellstart-Anleitung
Guide de démarrage rapide
Guía de inicio rápido
Guia de início rápido
Guida rapida all'uso
Краткое руководство пользователя
Короткий посібник
Қысқаша нұсқаулық

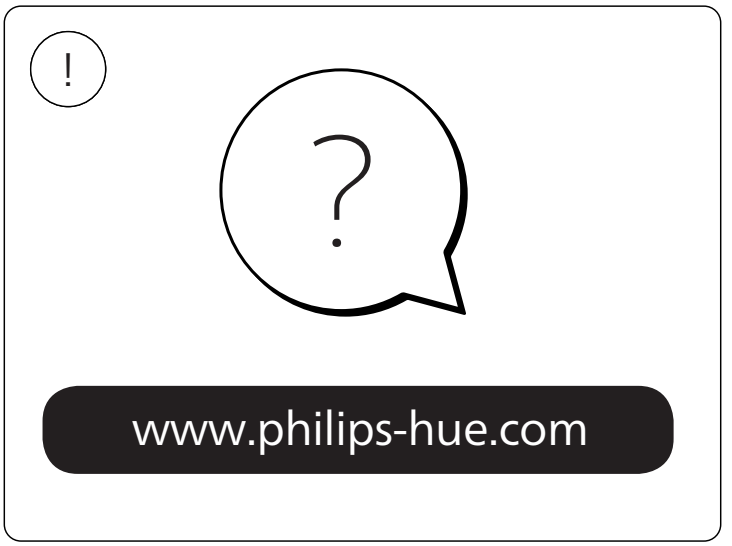
!
?
www.philips-hue.com

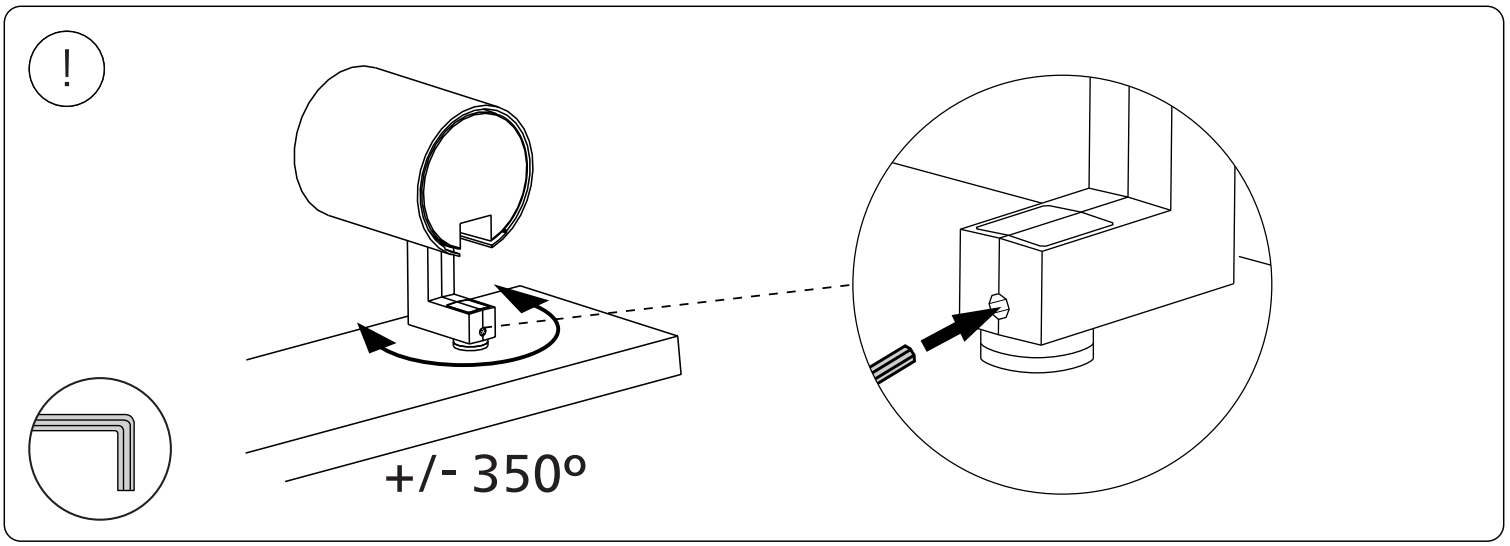
!
+/- 350°

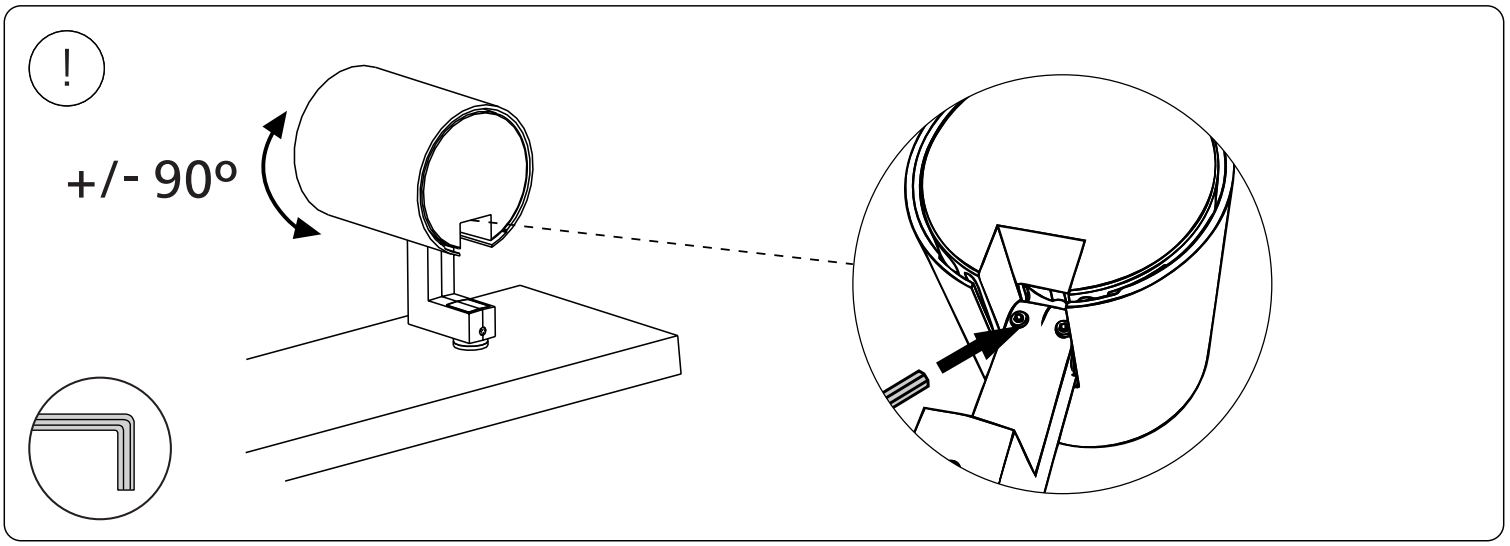
!
+/- 90°

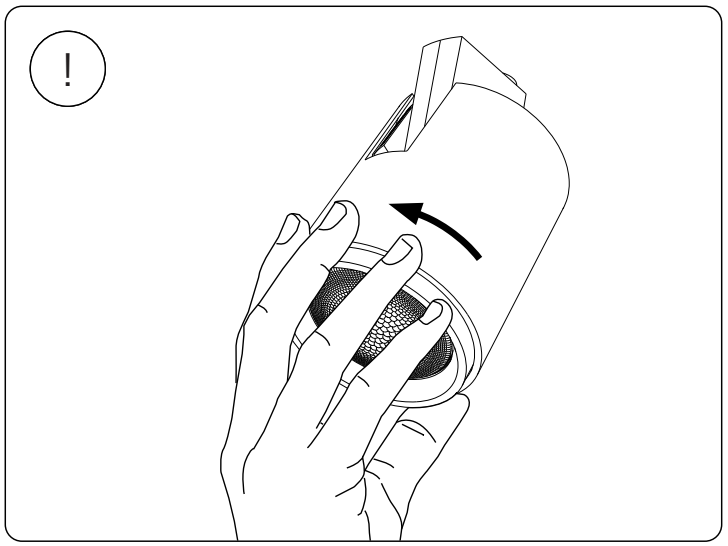

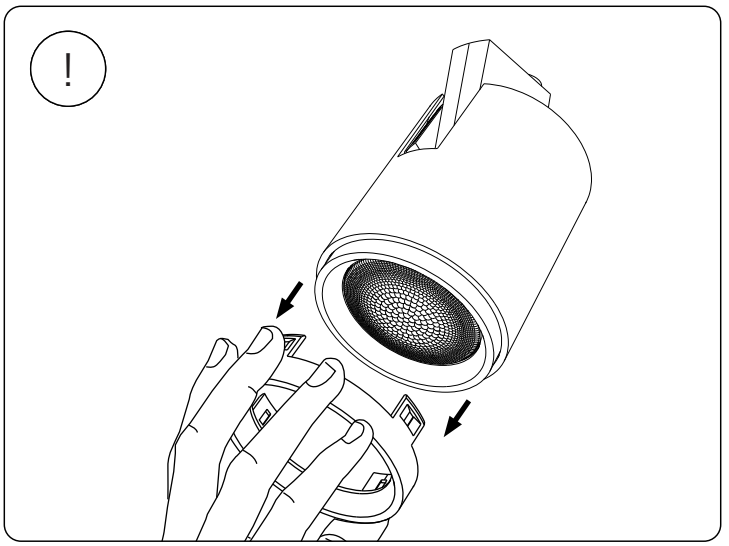

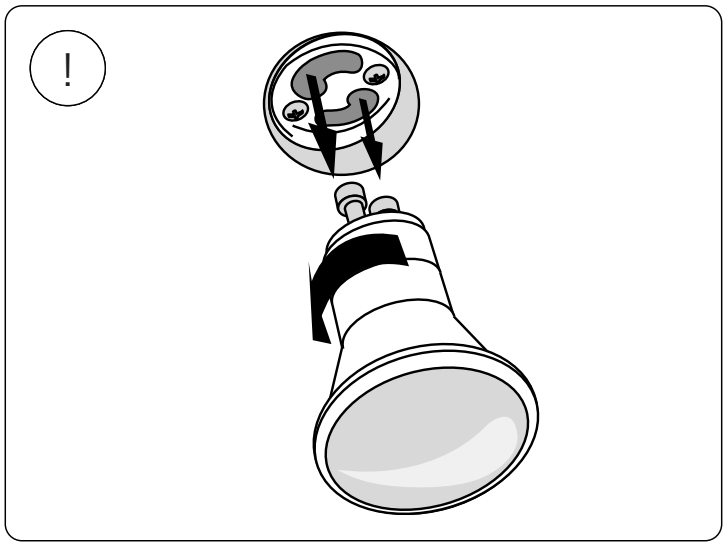

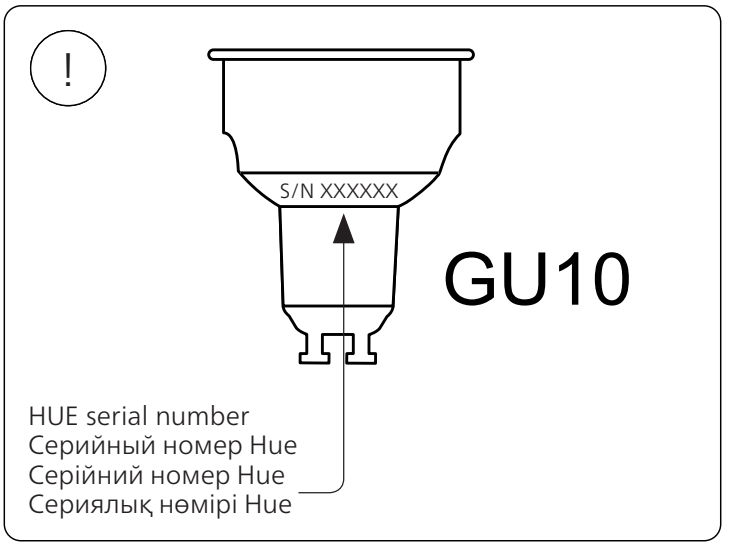
S/N XXXXXX
GU10
HUE serial number
Серийный номер Hue
Серійний номер Hue
Сериялық нөмірі Hue

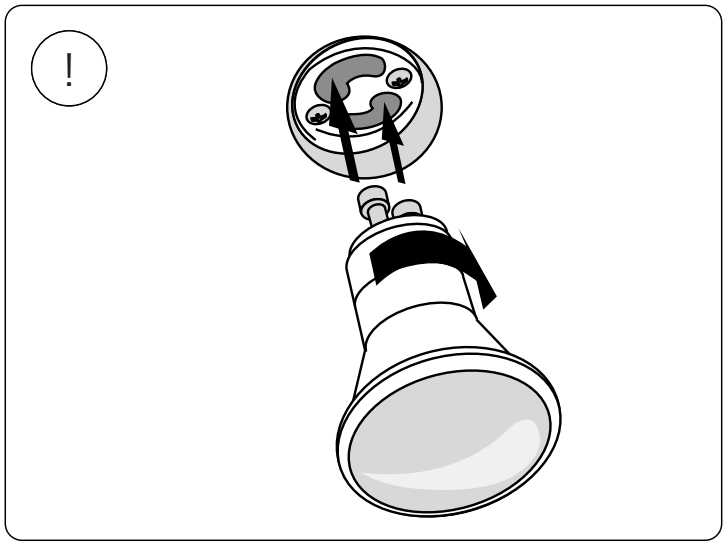

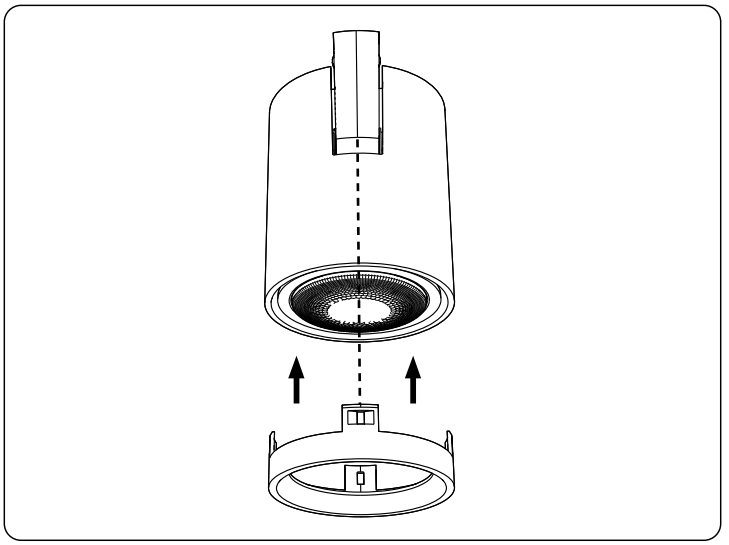

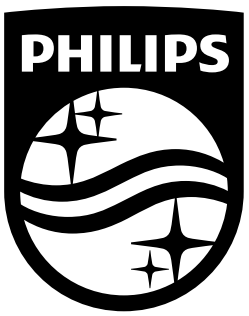

Signify
I.B.R.S. / C.C.R.I. Numéro 10461
5600 VB Eindhoven,
the Netherlands
00800-74454775

© 2022 Signify Holding
All rights reserved

www.philips-hue.com

4404 029 13003
Last update: 01/2022
915005928501 Centris Hue cross 3-spot black
915005928601 Centris Hue cross 3-spot white

PHILIPS

hue personal wireless lighting

Explore

HUE serial number



User manual
Benutzerhandbuch
Notice d'emploi
Manual de usuario
Manual do usuário
Manuale d'uso

Incl.

A

B

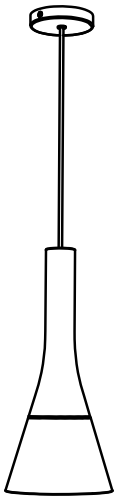

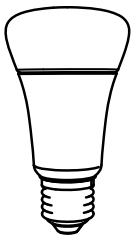

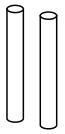



1 x CR2032

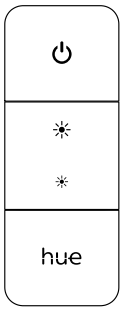

Excl.

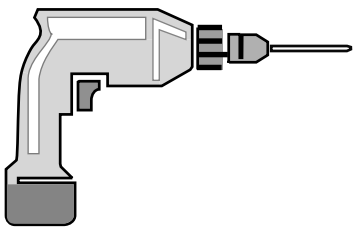

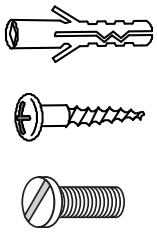

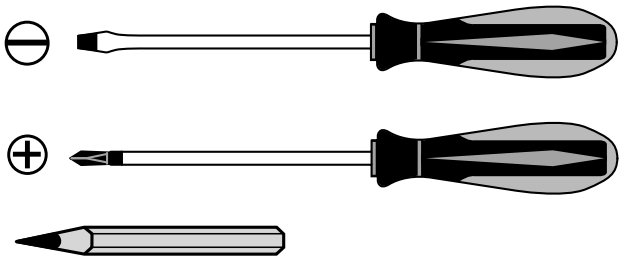

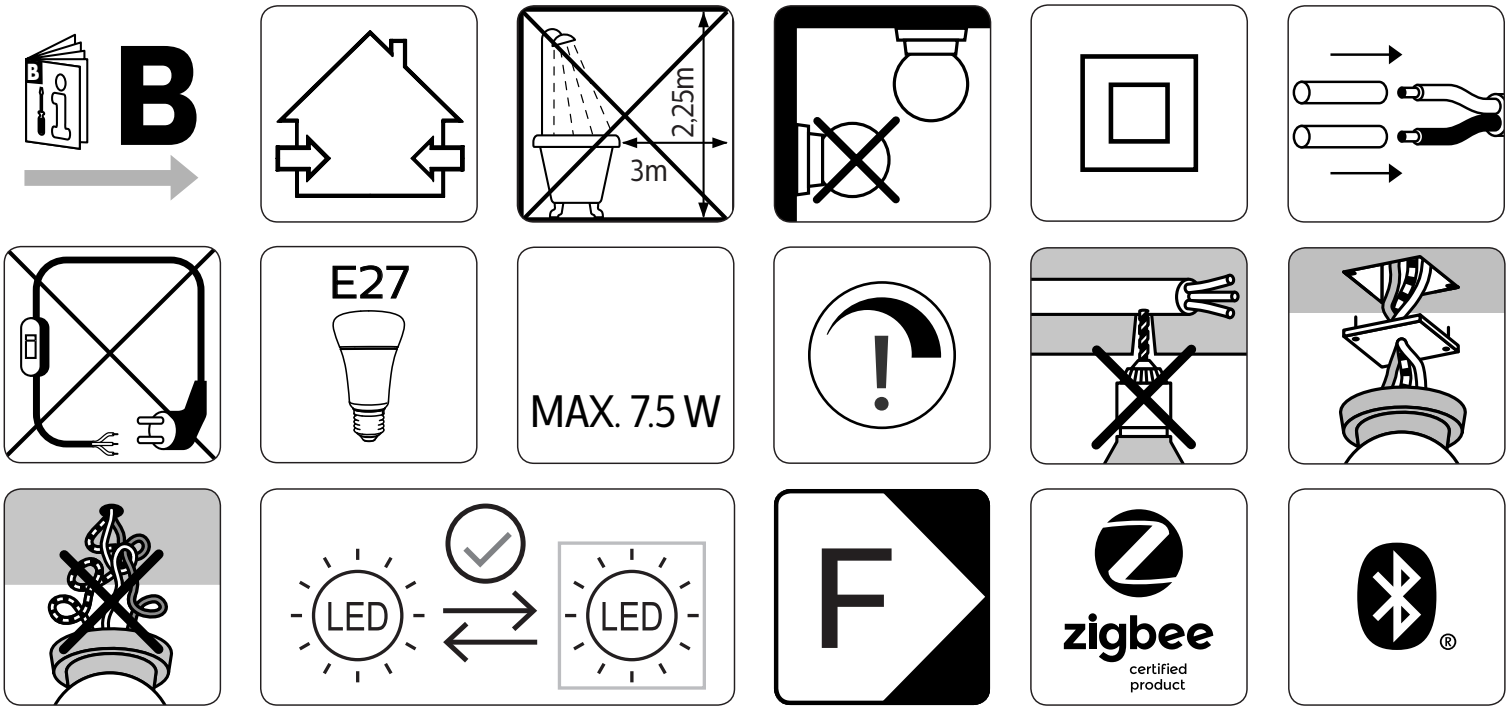

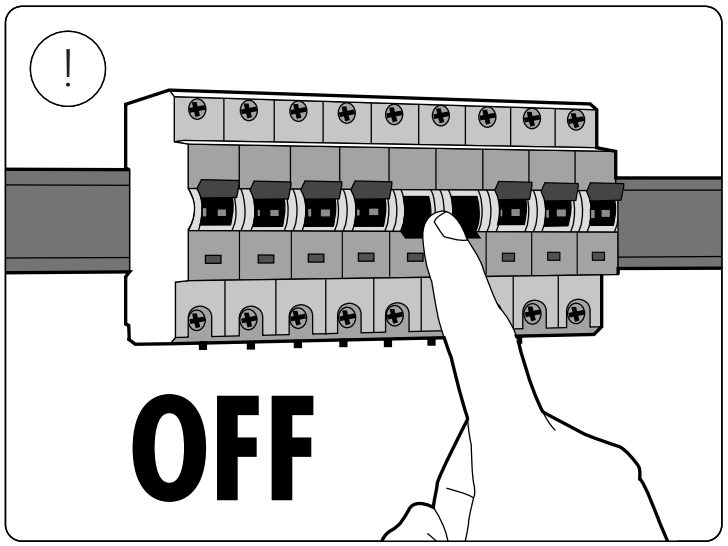
!
OFF

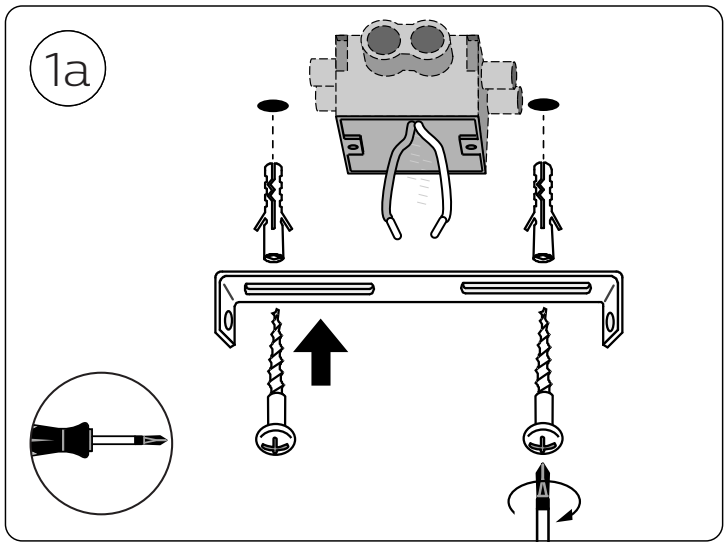
1a

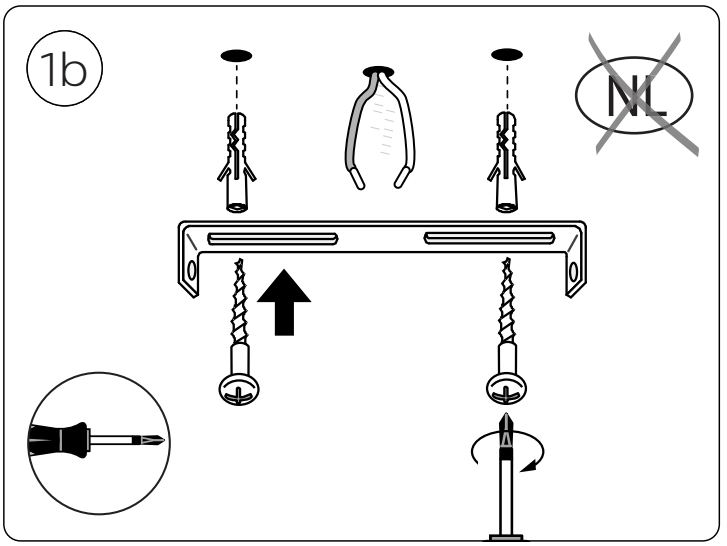
1b
NL

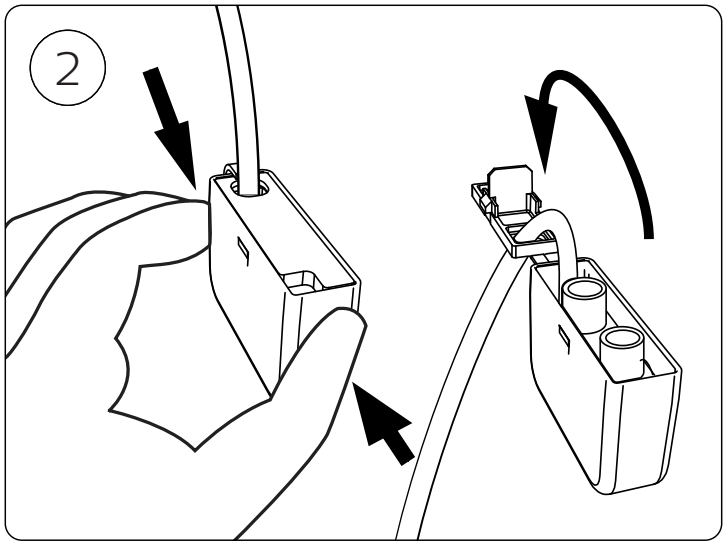
2

3

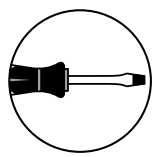

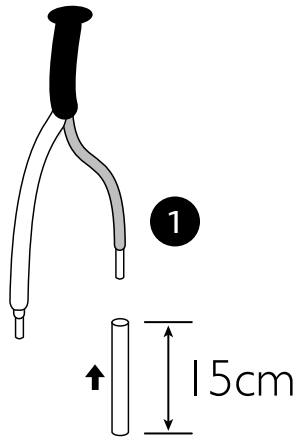

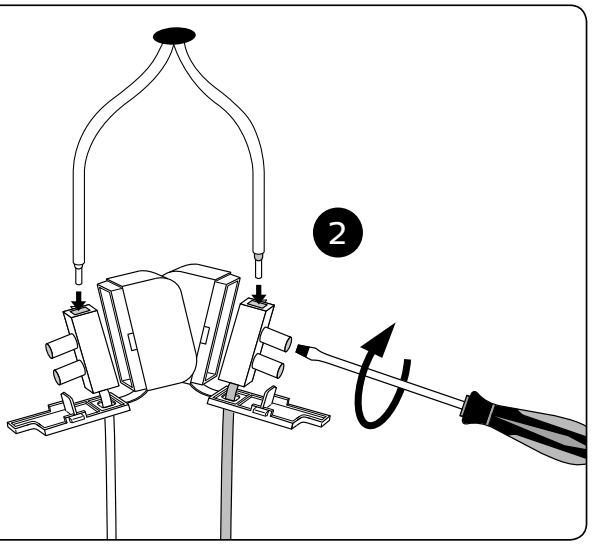

4

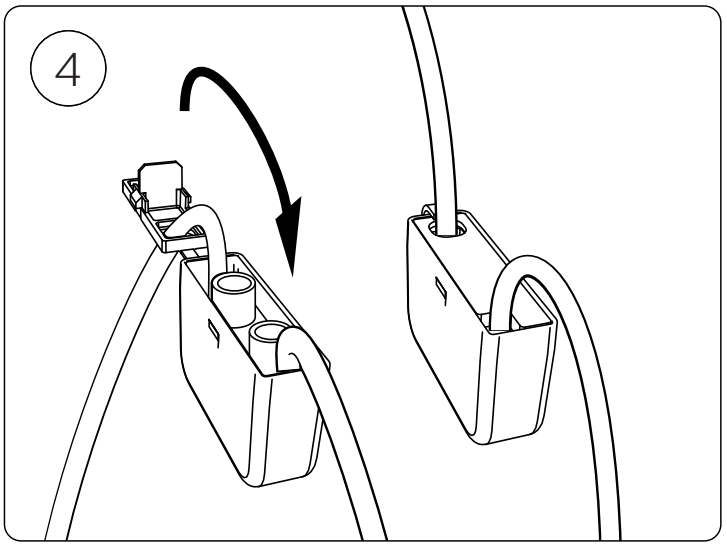

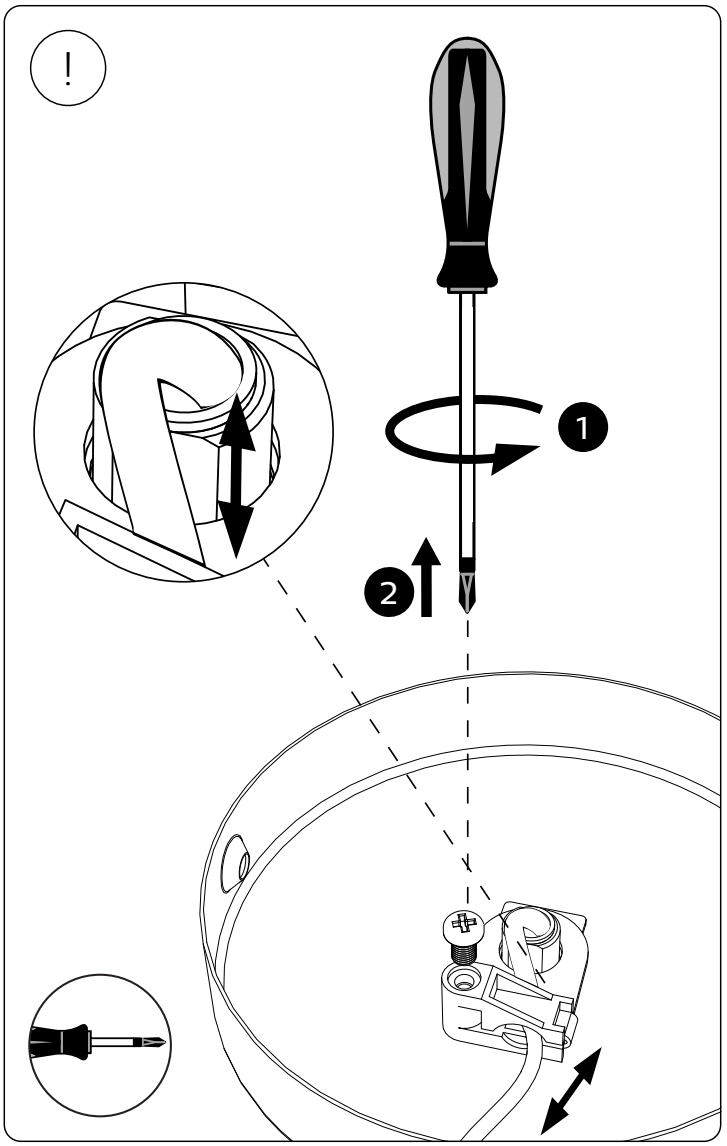
!
1
2

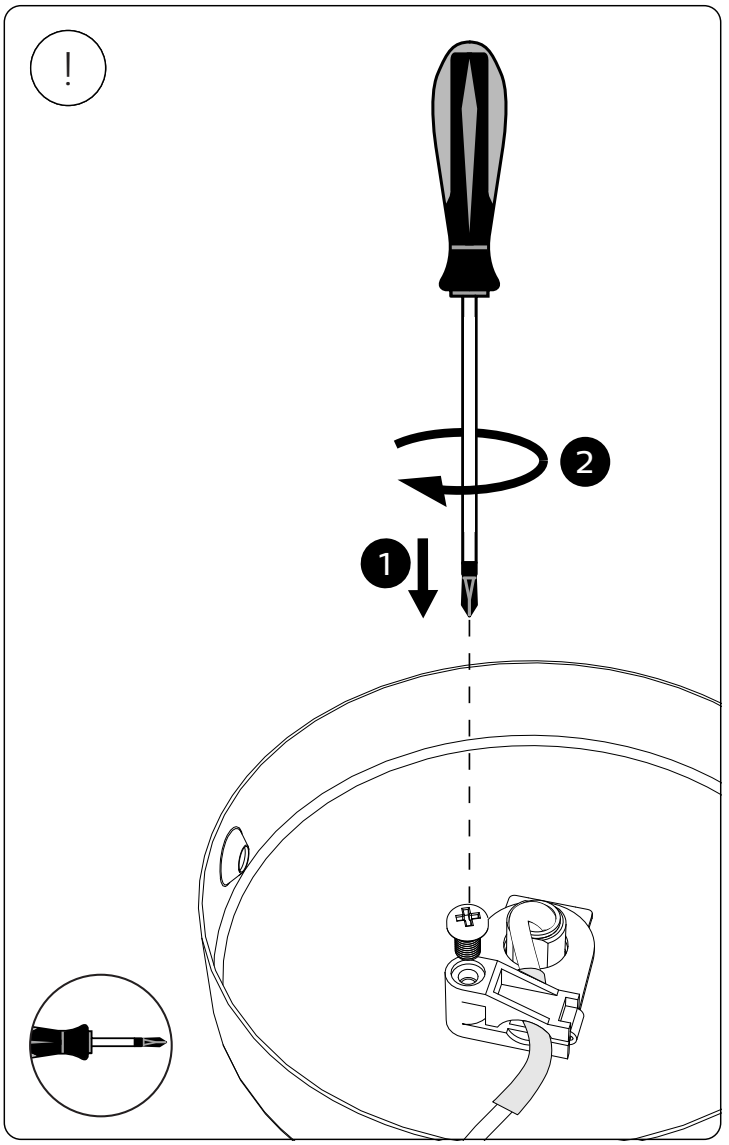
!
2
1

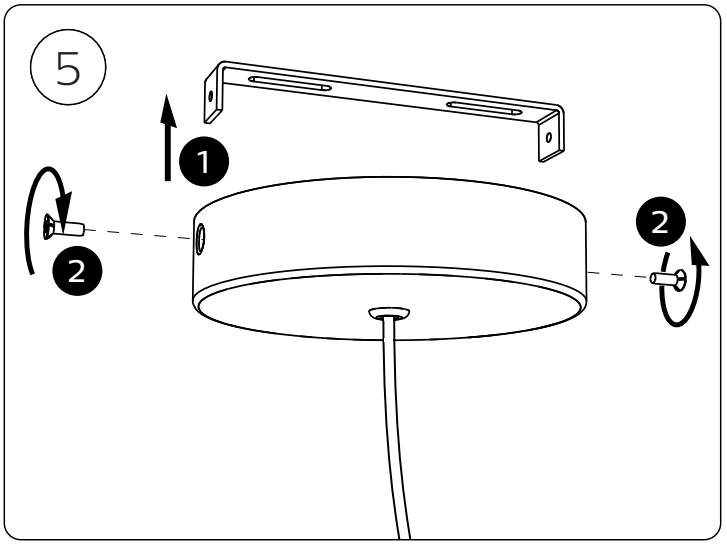
5
1
2
2

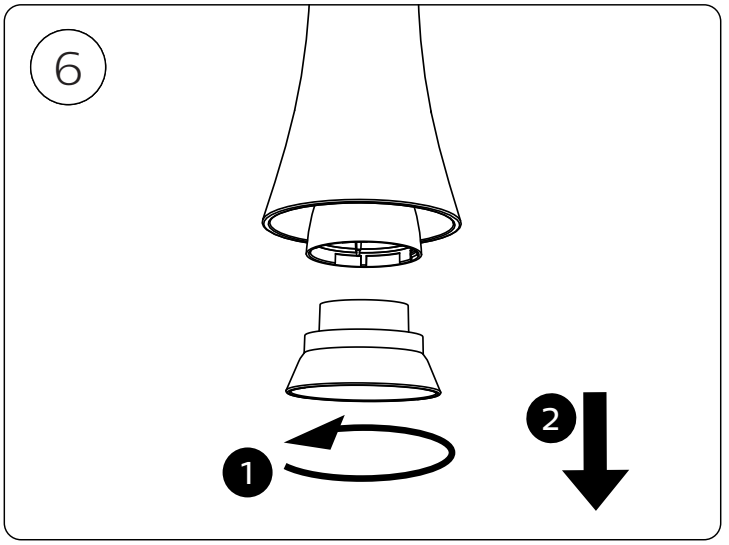
6
1
2

7

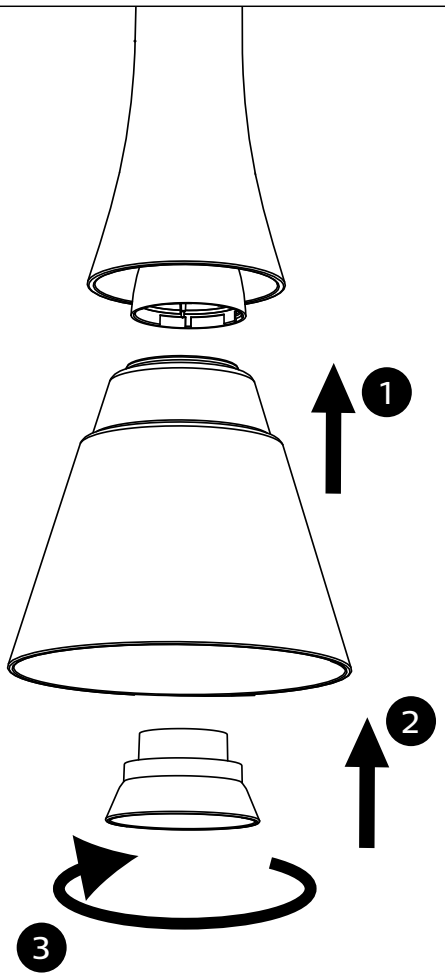

8

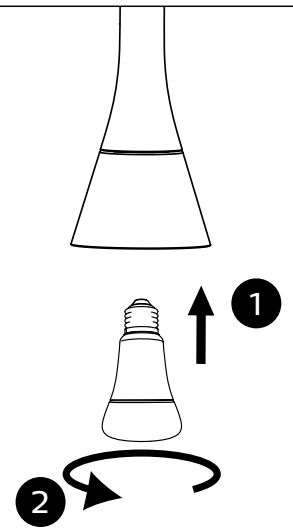

9

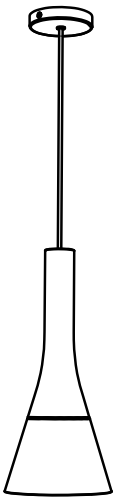

!

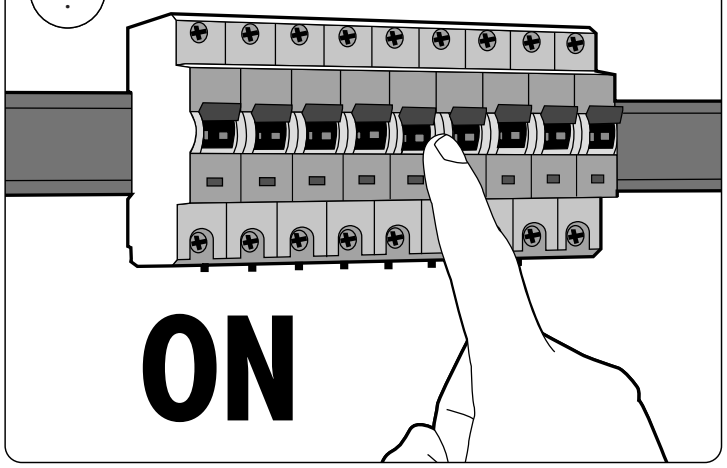

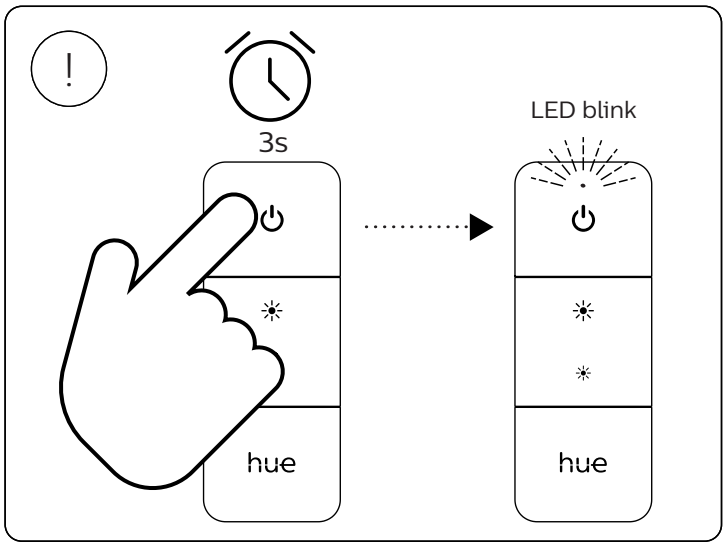
3s
LED blink
hue
hue

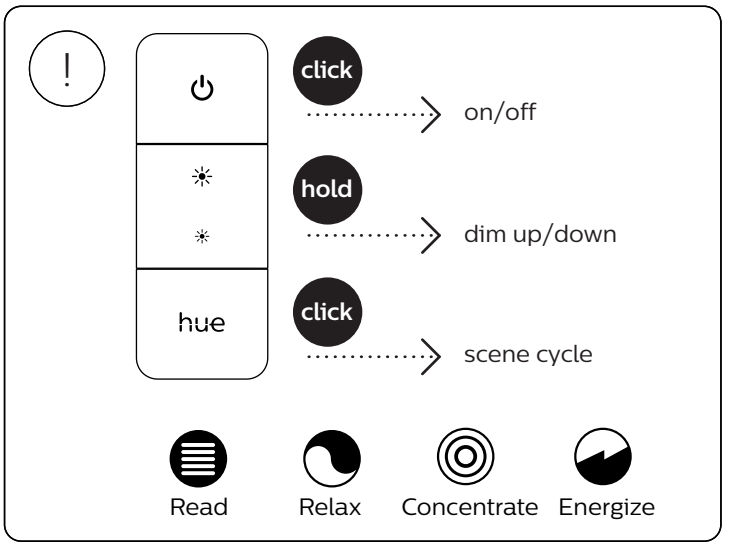
click
on/off
hold
dim up/down
click
scene cycle
hue
Read
Relax
Concentrate
Energize

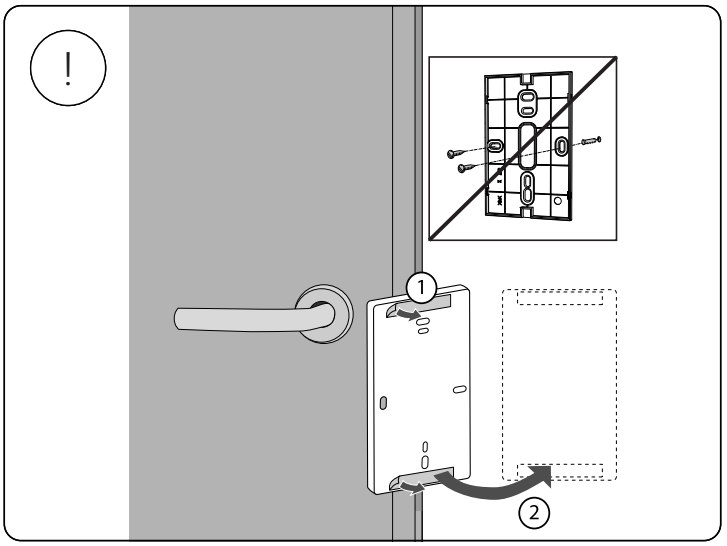
1
2

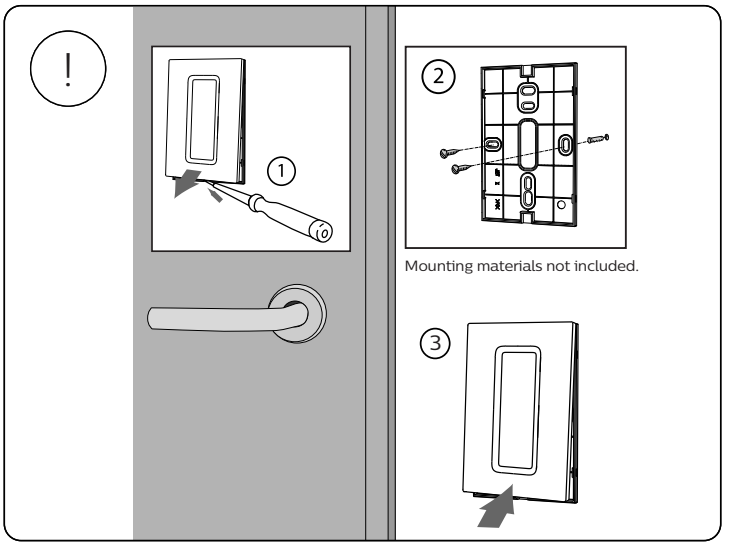
1
2
Mounting materials not included.
3

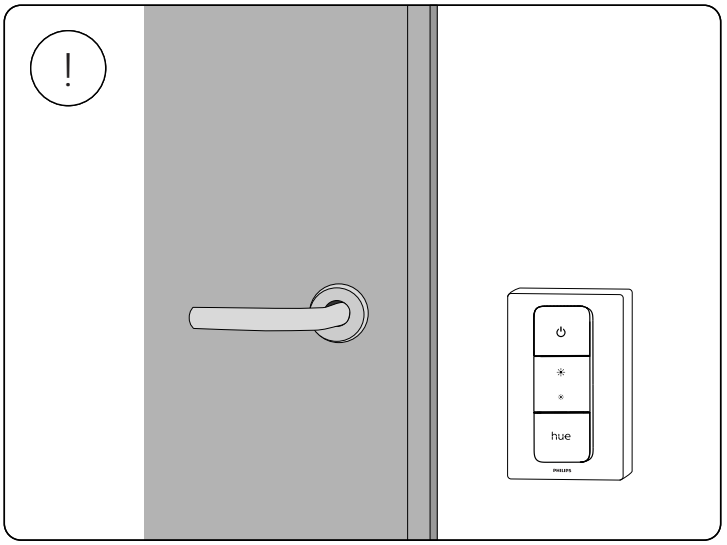
hue

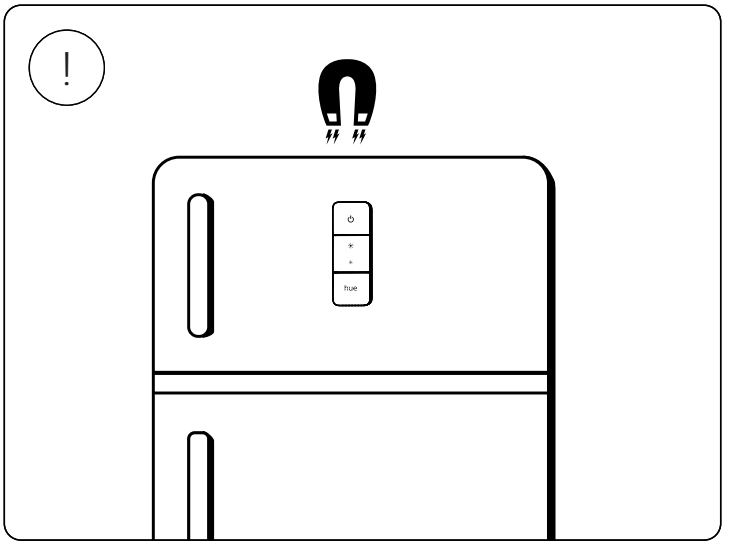
hue

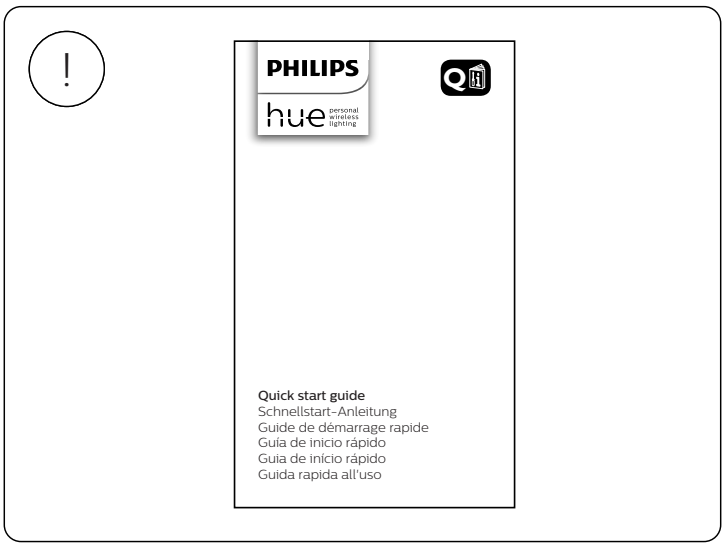

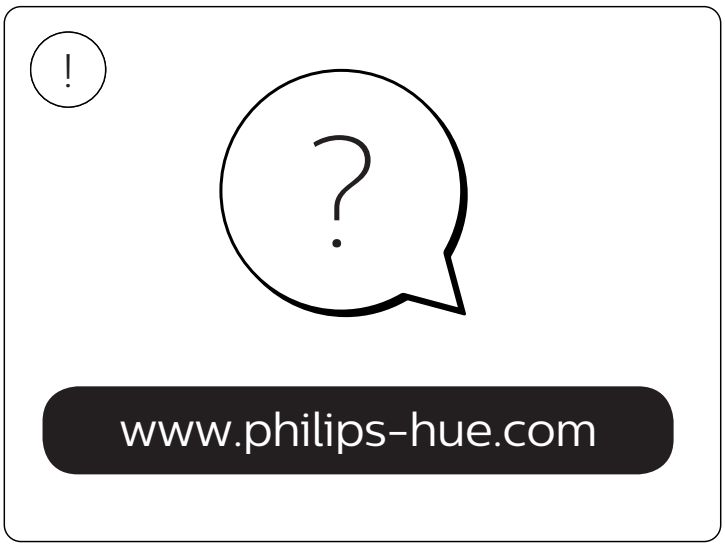

Signify
I.B.R.S. / C.C.R.I. Numéro 10461
5600 VB Eindhoven,
the Netherlands
00800-74454775

© 2021 Signify Holding
All rights reserved

www.philips-hue.com

4404 029 09775
Last update: 10/2021

Gebruiksaanwijzing
Notice d'emploi
Benutzerhandbuch
User manual
Manual de usuario

50631/**/P7



50632/**/P7



PHILIPS

Incl.

A

B

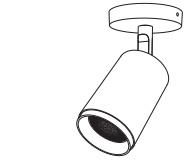

50631/**/P7

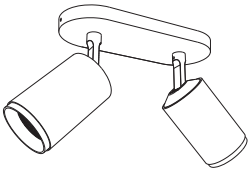

50632/**/P7



Excl.

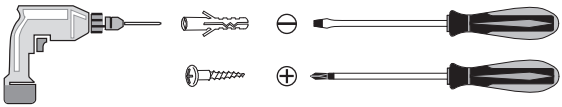

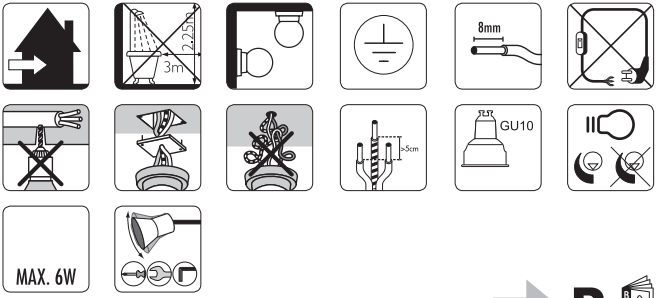

www.meethue.com/getstarted

B

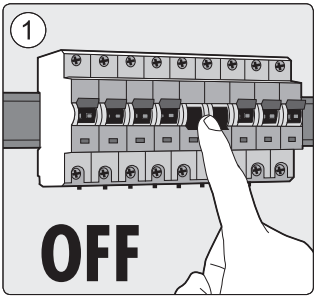
1
OFF

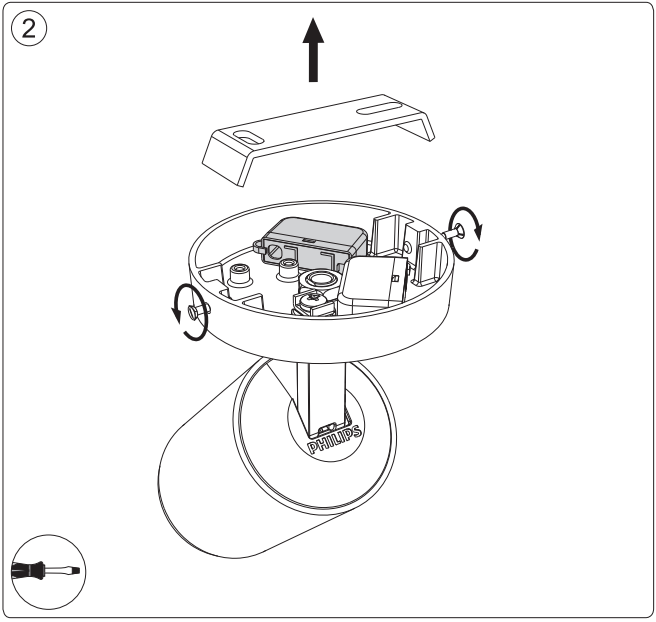
2
PHILIPS

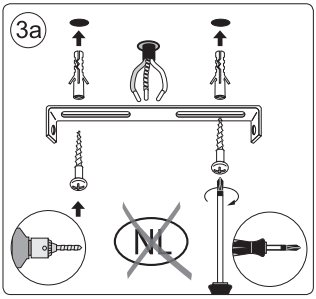
3a
NL

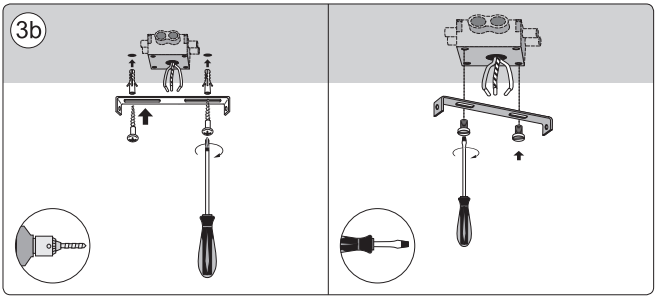
3b

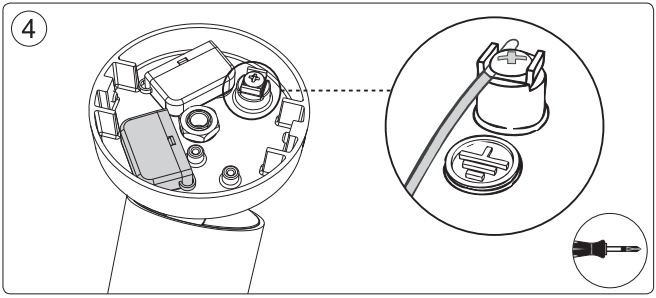
4

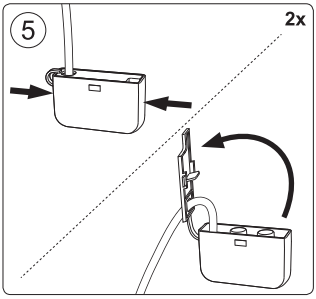
5
2x

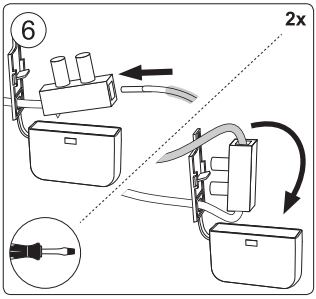
6
2x

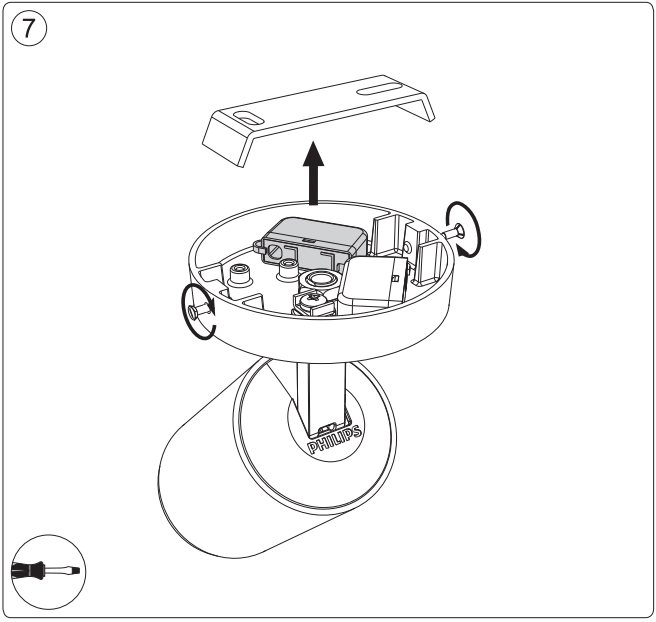
7
PHILIPS

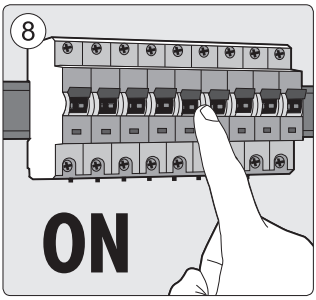
8
ON

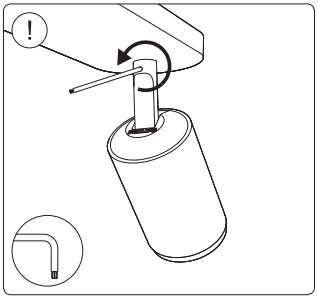
!

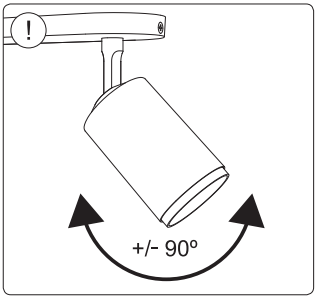
!
+/- 90º

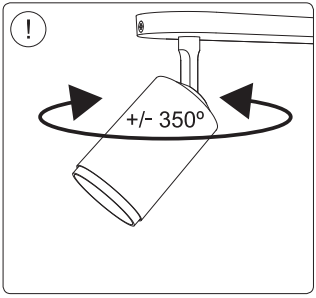
!
+/- 350º

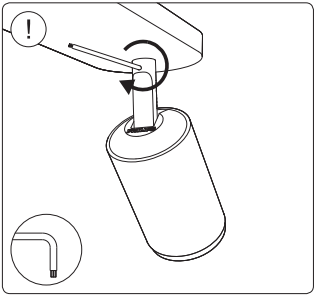
!

9

PHILIPS

hue personal wireless lighting

How to get started

with Philips Hue

10

?

www.meethue.com

!

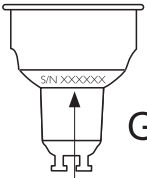

GU10

HUE serial number

!

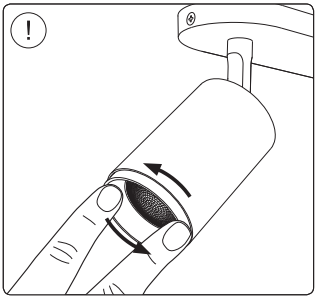

!



!

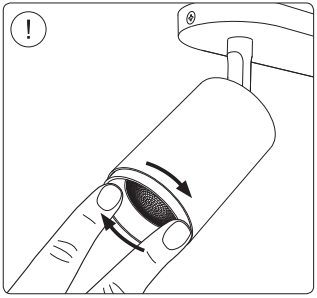



Signify
I.B.R.S. / C.C.R.I. Numéro 10461
5600 VB Eindhoven,
the Netherlands
✆00800-74454775

© 2019 Signify Holding

www.meethue.com

4404 029 11481
Last update: 24/04/19

Gebruiksaanwijzing
Notice d'emploi
Benutzerhandbuch
User manual
Manual de usuario

50633/**/P7



50634/**/P7



PHILIPS

Incl.

A

B

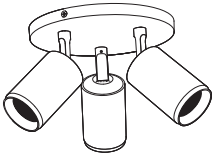

50633/**/P7



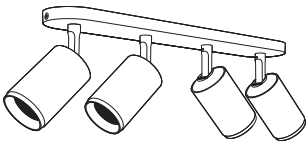

50634/**/P7

Excl.

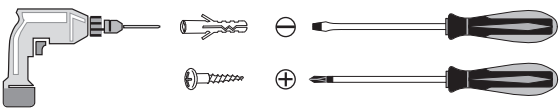

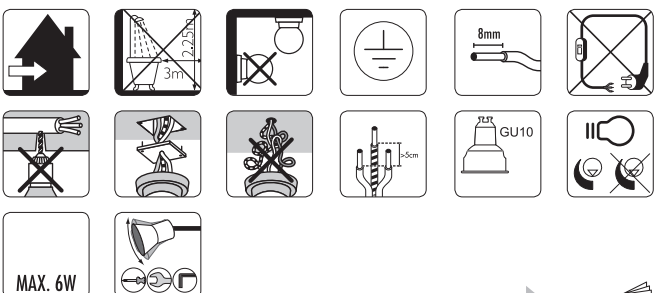

www.meethue.com/getstarted

B

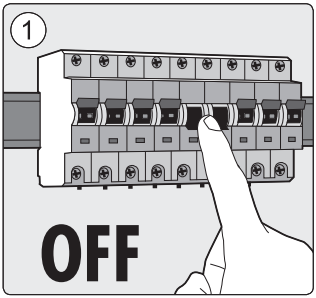
1
OFF

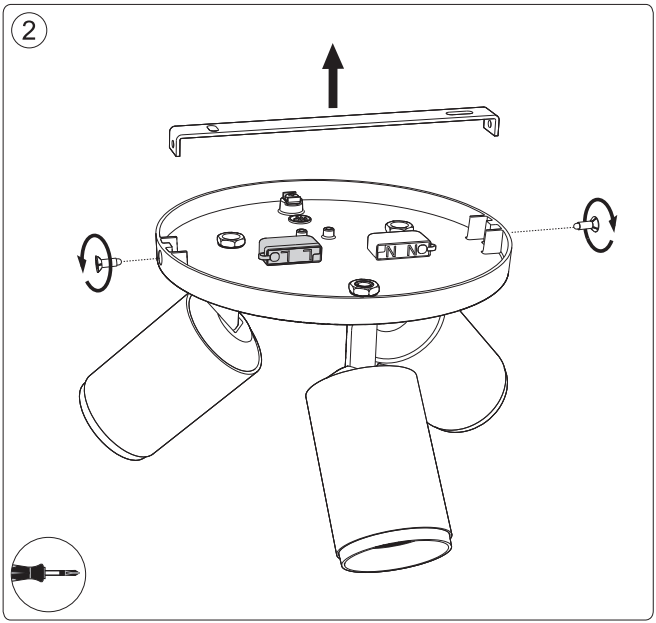
2
N
NO

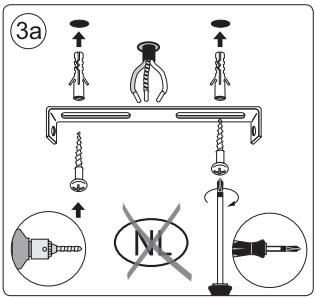
3a
NL

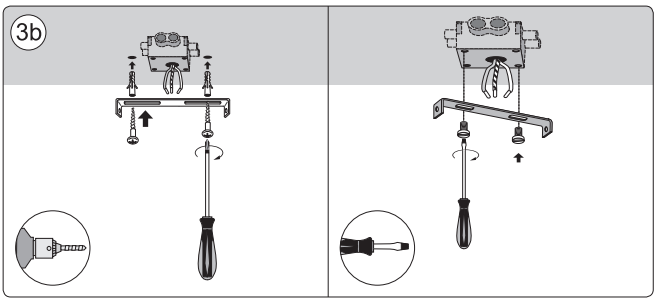
3b

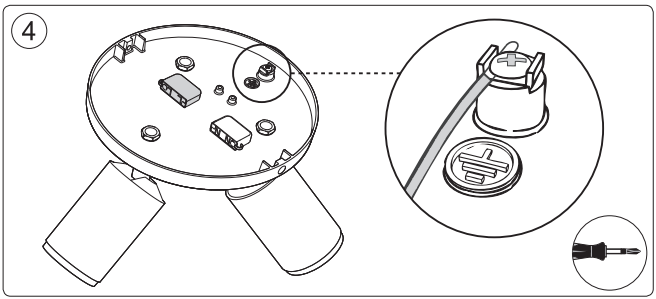
4

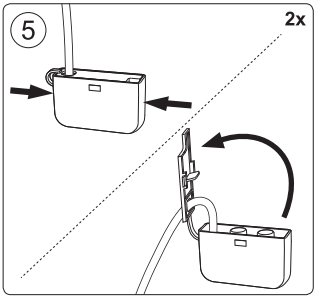
5
2x

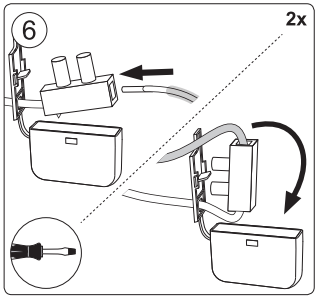
6
2x

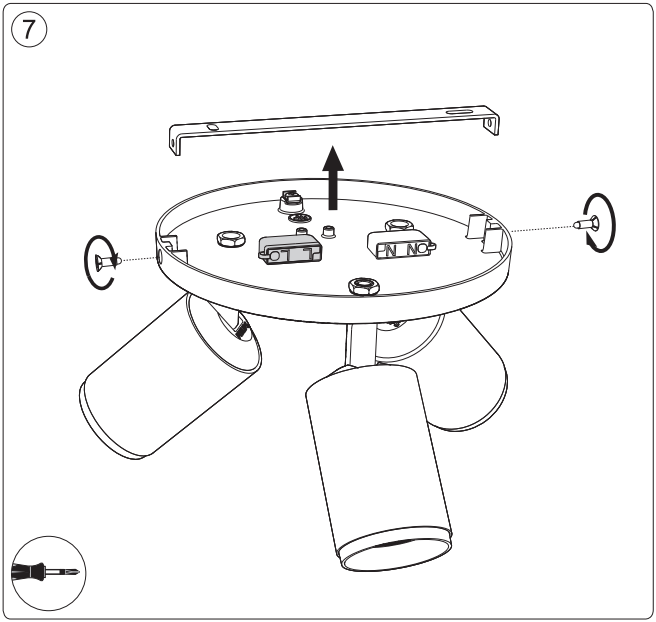
7
N
NO

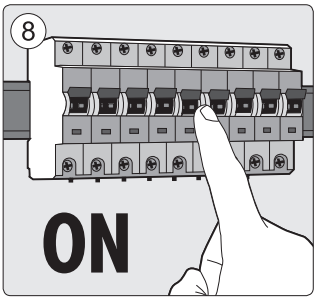
8
ON

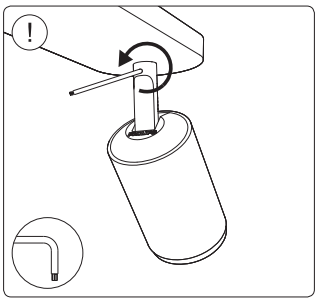
!

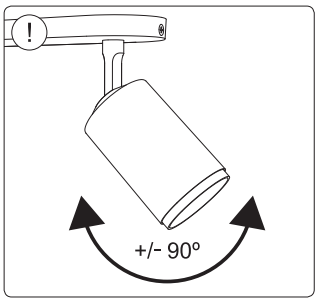
!
+/- 90º

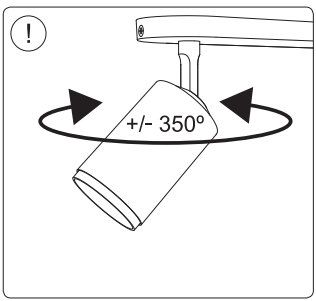
!
+/- 350º

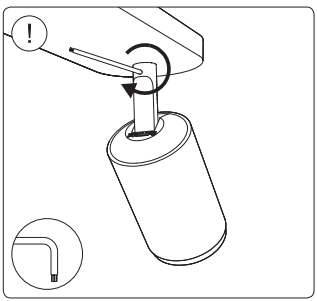
!

9

PHILIPS

hue personal wireless lighting

How to get started

with Philips Hue

10

?

www.meethue.com

!

S/N XXXXXX

GU10

HUE serial number

!

!



!

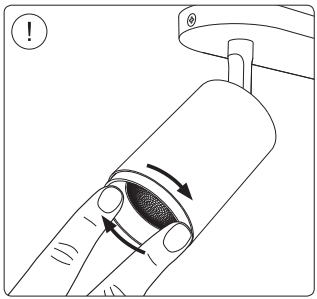



Signify
I.B.R.S. / C.C.R.I. Numéro 10461
5600 VB Eindhoven,
the Netherlands
✆00800-74454775

© 2019 Signify Holding

www.meethue.com

4404 029 11461
Last update: 12/04/19





Einzelpack E14

Sockel

B22



E14

Lichtfarbe

Weiches, warmes Weiß

Warm bis kaltweiß

Warm bis kaltweiß und Farbiges

Helligkeit

470

Form

Kerze

64,99 €



- 30 Tage Rückgaberecht
- 2 Jahre Garantie
- Sicherer Bestellvorgang

Produkt-Highlights

- Weißes und farbiges Licht
- Sofortige Steuerung per Bluetooth
- Steuerung mit App oder Sprache*
- Nutze weitere Funktionen mit der Hue Bridge

Technische Daten

Lampenabmessungen	Maße (BxHxT)	39x117

Umweltschutz	Luftfeuchtigkeit für Betrieb	5 % <H<95 % (nicht kondensierend)
	Betriebstemperatur	-20 °C bis 45 °C
Zusatzfunktion/Zubehör im Lieferumfang enthalten	Dimmbar mit Hue App und Schalter	Ja
Garantie	2 Jahre	Ja
Stromverbrauch	Energieeffizienzlabel (EEL)	G
Service	Garantie	2 Jahr(e)

Technische Daten

Lichtleistung von 4.000 K	470 lm
Gewicht	40
Lichttechnologie	LED
Lichtleistung bei 2.700 K (Standardeinstellung)	320 lm

Die Lampe

Farbtemperatur	2000K-6500K +16 million colors
Durchmesser	39 mm
Sockel	E14
Bauform	B39
Höhe	117 mm
Eingangsspannung	220V-240V
Nutzlebensdauer	25.000 Stunde(n)
Lichtleistung	Weiß- und Farblicht

Lichtleistung	470 lm
Max. Betriebsstromverbrauch	5,3 W
Max. Standby-Stromverbrauch	0.5 W
Schalthäufigkeit	50.000
Leistungsfaktor	0.5
Nennlebensdauer	25.000 Stunde(n)
Software-Upgrades möglich	bei Verbindung mit einer Philips Hue Bridge
Startzeit	Sofort 100 % Lichtleistung
Wattleistung	4 W
Kommunikationsprotokoll	Bluetooth und Zigbee
Tief dimmbar	Ja
Software-Upgrades möglich	Bei Verbindung mit der Bluetooth App oder Hue Bridge

Was ist in der Verpackung?	Hue Lampen	1
Was unterstützt wird	Kompatibel mit Effekten	Yes
	HomeKit-kompatibel	Yes
	iOS	Yes
	Philips Hue App	iOS 13 und höher , Android 8.0 und höher
	Sprachassistenten	Amazon Alexa , Apple HomeKit (Über Hue Bridge) , Google Assistant , Microsoft Cortana (Über Hue Bridge)
	Philips Hue Bluetooth App	iOS 11 und höher , Android 7.0 und höher

Packmaße und Gewicht

EAN/UPC - Produkt	8719514356610
Nettogewicht	0,040 kg
Bruttogewicht	0,080 kg
Höhe	174,000 mm
Länge	55,000 mm
Breite	72,000 mm
Materialnummer (12NC)	929002294204

Sonstiges

Bedienungsanleitung	Keine Bedienungsanleitung vorhanden
Entsorgung des Produkts	Das Produkt ist am Ende der Nutzlebensdauer unter Einhaltung der regionalen Bestimmung zu entsorgen und nicht mit dem normalen Hausmüll. Durch die korrekte Entsorgung Deines Produkts kannst Du mögliche negative Folgen für die Umwelt und die menschliche Gesundheit vermeiden. 
Demontage	Keine Informationen zur Demontage vorhanden



Doppelpack Tropfenform P45 E14

Vernetzte Deine kleinsten Leuchten – zum Beispiel Wand-, Tisch- oder

Mehr erfahren

Smart bulbs

Sockel



E14

Lichtfarbe

Weiches, warmes Weiß

Helligkeit

470

Form



Luster

Pack

1er Pack

2er Pack

34,99 €



- 30 Tage Rückgaberecht
- 2 Jahre Garantie
- Sicherer Bestellvorgang

Produkt-Highlights

- Angenehmes weißes Licht
- Sofortige Steuerung per Bluetooth
- Steuerung mit App oder Sprache*
- Nutze weitere Funktionen mit der Hue Bridge

Alle technischen Daten ansehen

Technische Daten

Lampenabmessungen	Maße (BxHxT)	45x77

Umweltschutz	Luftfeuchtigkeit für Betrieb	5 % <H<95 % (nicht kondensierend)
	Betriebstemperatur	-20 °C bis 45 °C
Zusatzfunktion/Zubehör im Lieferumfang enthalten	Dimmbar mit Hue App und Schalter	Ja
Garantie	2 Jahre	Ja
Stromverbrauch	Energieeffizienzlabel (EEL)	G
Service	Garantie	2 Jahr(e)

Technische Daten

Gewicht	40
Lichttechnologie	LED
Lichtleistung bei 2.700 K (Standardeinstellung)	470 lm

Die Lampe

Farbtemperatur	2700K
Durchmesser	45 mm
Sockel	E14
Bauform	Luster P45
Höhe	77 mm
Eingangsspannung	220V-240V
Nutzlebensdauer	25.000 Stunde(n)
Lichtleistung	Angenehmes weißes Licht
Lichtleistung	470 lm
Max.	5,7 W

Betriebsstromverbrauch	
Max. Standby-Stromverbrauch	0.5 W
Schalthäufigkeit	50.000
Leistungsfaktor	0.5
Nennlebensdauer	25.000 Stunde(n)
Software-Upgrades möglich	Ja
Startzeit	Sofort 100 % Lichtleistung
Wattleistung	5,7 W
Kommunikationsprotokoll	Bluetooth und Zigbee
Tief dimmbar	Nein
Software-Upgrades möglich	Bei Verbindung mit der Bluetooth App oder Hue Bridge

Was ist in der Verpackung?	Hue Lampen	2
Was unterstützt wird	Kompatibel mit Effekten	Yes
	HomeKit-kompatibel	Yes
	iOS	Yes
	Philips Hue App	iOS 13 und höher , Android 8.0 und höher
	Sprachassistenten	Amazon Alexa , Google Assistant , Apple HomeKit (Über Hue Bridge) , Microsoft Cortana (Über Hue Bridge)
	Philips Hue Bluetooth App	iOS 11 und höher , Android 7.0 und höher

Packmaße und Gewicht

EAN/UPC - Produkt	8719514356771
Nettogewicht	0,080 kg
Bruttogewicht	0,120 kg
Höhe	174,000 mm
Länge	86,000 mm
Breite	72,000 mm
Materialnummer (12NC)	929002440604

Sonstiges

Bedienungsanleitung	Keine Bedienungsanleitung vorhanden
Entsorgung des Produkts	Das Produkt ist am Ende der Nutzlebensdauer unter Einhaltung der regionalen Bestimmung zu entsorgen und nicht mit dem normalen Hausmüll. Durch die korrekte Entsorgung Deines Produkts kannst Du mögliche negative Folgen für die Umwelt und die menschliche Gesundheit vermeiden. 
Demontage	Keine Informationen zur Demontage vorhanden



A60 - Smarte Lampe E27 - 1100



Sockel



E27

Lichtfarbe



Warm bis kaltweiß und Farbiges

Helligkeit

1600

800

1100

Form

Standard

Pack

1er Pack

2er Pack

64,99 €



- 30 Tage Rückgaberecht
- 2 Jahre Garantie
- Sicherer Bestellvorgang

Produkt-Highlights

- Bis zu 1100 Lumen*
- Weißes und farbiges Licht
- Sofortige Steuerung per Bluetooth
- Nutze weitere Funktionen mit der Hue Bridge

Technische Daten

Lampenabmessungen	Maße (BxHxT)	60x110

Umweltschutz	Luftfeuchtigkeit für Betrieb	5 % <H<95 % (nicht kondensierend)
	Betriebstemperatur	-10 °C bis 45 °C
Zusatzfunktion/Zubehör im Lieferumfang enthalten	Dimmbar mit Hue App und Schalter	Ja
Garantie	2 Jahre	Ja
Stromverbrauch	Energieeffizienzlabel (EEL)	F
Service	Garantie	2 Jahr(e)

Technische Daten

Lichtleistung von 4.000 K	1.100 lm
Gewicht	72
Lichttechnologie	LED
Lichtleistung bei 2.700 K (Standardeinstellung)	806 lm

Die Lampe

Helligkeit	1.100
Farbtemperatur	2000K-6500K +16 million colors
Durchmesser	60 mm
Sockel	E27
Bauform	A60
Höhe	109 mm
Eingangsspannung	220V-240V
Nutzlebensdauer	25.000 Stunde(n)

Lichtleistung	Weiß- und Farblicht
Lichtleistung	1100 lm
Max. Betriebsstromverbrauch	9 W
Max. Standby-Stromverbrauch	0.5 W
Schalthäufigkeit	50.000
Leistungsfaktor	>0.8
Nennlebensdauer	25.000 Stunde(n)
Software-Upgrades möglich	Ja
Startzeit	Sofort 100 % Lichtleistung
Wattleistung	9 W
Kommunikationsprotokoll	Bluetooth und Zigbee
Software-Upgrades möglich	Ja

Was ist in der Verpackung?	Hue Lampen	1
Was unterstützt wird	Kompatibel mit Effekten	Yes
	HomeKit-kompatibel	Yes
	iOS	Yes
	Philips Hue App	iOS 13 und höher , Android 8.0 und höher
	Sprachassistenten	Amazon Alexa , Apple HomeKit (Über Hue Bridge) , Google Assistant , Microsoft Cortana (Über Hue Bridge) , Tastenkombinationen für Siri
	Philips Hue Bluetooth App	Android 7.0 und höher , iOS 11 und höher

Packmaße und Gewicht

EAN/UPC - Produkt	8719514291171
Nettogewicht	0,056 kg
Bruttogewicht	0,110 kg
Höhe	174,000 mm
Länge	72,000 mm
Breite	72,000 mm
Materialnummer (12NC)	929002468801

Sonstiges

Bedienungsanleitung	Keine Bedienungsanleitung vorhanden
Entsorgung des Produkts	Das Produkt ist am Ende der Nutzlebensdauer unter Einhaltung der regionalen Bestimmung zu entsorgen und nicht mit dem normalen Hausmüll. Durch die korrekte Entsorgung Deines Produkts kannst Du mögliche negative Folgen für die Umwelt und die menschliche Gesundheit vermeiden. 
Demontage	Keine Informationen zur Demontage vorhanden



A67 - Smarte Lampe E27 - 1600



Sockel



E27

Lichtfarbe

Weiches, warmes Weiß

Warm bis kaltweiß



Warm bis kaltweiß und Farbiges

Helligkeit

1600

800

1100

Form

Standard

Pack

1er Pack

79,99 €

Zum Einkaufswagen hinzufügen



- 30 Tage Rückgaberecht
- 2 Jahre Garantie
- Sicherer Bestellvorgang

Produkt-Highlights

- Bis zu 1600 Lumen*

- Weißes und farbiges Licht
- Sofortige Steuerung per Bluetooth
- Nutze weitere Funktionen mit der Hue Bridge

Technische Daten

Lampenabmessungen	Maße (BxHxT)	67x131

Umweltschutz	Luftfeuchtigkeit für Betrieb	5 % <H<95 % (nicht kondensierend)
	Betriebstemperatur	-10 °C bis 45 °C
Zusatzfunktion/Zubehör im Lieferumfang enthalten	Dimmbar mit Hue App und Schalter	Ja
Garantie	2 Jahre	Ja
Stromverbrauch	Energieeffizienzlabel (EEL)	F
Service	Garantie	2 Jahr(e)

Technische Daten

Lichtleistung von 4.000 K	1.597 lm
Gewicht	172 g
Lichttechnologie	LED
Lichtleistung bei 2.700 K (Standardeinstellung)	1.055 lm

Die Lampe

Helligkeit	1.600
Farbtemperatur	2000K-6500K +16 million colors
Durchmesser	67 mm
Sockel	E27
Bauform	A67
Höhe	131 mm
Eingangsspannung	220V-240V
Nutzlebensdauer	25.000 Stunde(n)

Lichtleistung	Weiß- und Farblicht
Lichtleistung	1600 lm
Max. Betriebsstromverbrauch	13,5 W
Max. Standby-Stromverbrauch	0.5 W
Schalthäufigkeit	50.000
Leistungsfaktor	0.9
Nennlebensdauer	25.000 Stunde(n)
Software-Upgrades möglich	Ja
Startzeit	Sofort 100 % Lichtleistung
Wattleistung	13,5 W
Kommunikationsprotokoll	Bluetooth und Zigbee
Software-Upgrades möglich	Bei Verbindung mit der Bluetooth App oder Hue Bridge

Was ist in der Verpackung?	Hue Lampen	1
Was unterstützt wird	Kompatibel mit Effekten	Yes
	HomeKit-kompatibel	Yes
	iOS	Yes
	Philips Hue App	iOS 13 und höher , Android 8.0 und höher
	Sprachassistenten	Amazon Alexa , Apple HomeKit (Über Hue Bridge) , Google Assistant , Microsoft Cortana (Über Hue Bridge)
	Philips Hue Bluetooth App	Android 7.0 und höher , iOS 11 und höher

Packmaße und Gewicht

EAN/UPC - Produkt	8719514288157
Nettogewicht	0,150 kg
Bruttogewicht	0,210 kg
Höhe	210,000 mm
Länge	72,000 mm
Breite	72,000 mm
Materialnummer (12NC)	929002471601

Sonstiges

Bedienungsanleitung	Keine Bedienungsanleitung vorhanden
Entsorgung des Produkts	Das Produkt ist am Ende der Nutzlebensdauer unter Einhaltung der regionalen Bestimmung zu entsorgen und nicht mit dem normalen Hausmüll. Durch die korrekte Entsorgung Deines Produkts kannst Du mögliche negative Folgen für die Umwelt und die menschliche Gesundheit vermeiden. 
Demontage	Keine Informationen zur Demontage vorhanden



GU10 – Smarter Spot

Sockel



GU10

Lichtfarbe



Weiches, warmes Weiß



Warm bis kaltweiß



Warm bis kaltweiß und Farbiges

Helligkeit

350

Form



Spot

Pack

1er Pack

2er Pack

64,99 €



- 30 Tage Rückgaberecht
- 2 Jahre Garantie
- Sicherer Bestellvorgang

Produkt-Highlights

- Weißes und farbiges Licht
- Sofortige Steuerung per Bluetooth
- Steuerung mit App oder Sprache*
- Nutze weitere Funktionen mit der Hue Bridge

Technische Daten

Lampenabmessungen	Maße (BxHxT)	50x58

Umweltschutz	Luftfeuchtigkeit für Betrieb	5 % <H<95 % (nicht kondensierend)
	Betriebstemperatur	-20 °C bis 45 °C
Zusatzfunktion/Zubehör im Lieferumfang enthalten	Dimmbar mit Hue App und Schalter	Ja
Garantie	2 Jahre	Ja
Stromverbrauch	Energieeffizienzlabel (EEL)	G
Service	Garantie	2 Jahr(e)

Technische Daten

Lichtleistung von 4.000 K	350 lm
Gewicht	51
Lichttechnologie	LED
Lichtleistung bei 2.700 K (Standardeinstellung)	230 lm

Die Lampe

Farbtemperatur	2000K-6500K +16 million colors
Durchmesser	50 mm
Sockel	Gu10
Bauform	GU10
Höhe	58 mm
Eingangsspannung	220V-240V
Nutzlebensdauer	15.000 Stunde(n)
Lichtleistung	Weiß- und Farblicht

Lichtleistung	350 lm
Max. Betriebsstromverbrauch	5 W
Max. Standby-Stromverbrauch	0.5 W
Schalthäufigkeit	50.000
Leistungsfaktor	0.8
Nennlebensdauer	15.000 Stunde(n)
Software-Upgrades möglich	Ja
Startzeit	Sofort 100 % Lichtleistung
Wattleistung	4,3 W
Kommunikationsprotokoll	Bluetooth und Zigbee
Tief dimmbar	Ja
Software-Upgrades möglich	Bei Verbindung mit der Bluetooth App oder Hue Bridge

Was ist in der Verpackung?	Hue Lampen	1
Was unterstützt wird	Kompatibel mit Effekten	Yes
	HomeKit-kompatibel	Yes
	iOS	7 or later
	Philips Hue App	iOS 13 und höher , Android 8.0 und höher
	Sprachassistenten	Amazon Alexa , Google Assistant , Apple HomeKit (Über Hue Bridge) , Microsoft Cortana (Über Hue Bridge)
	Philips Hue Bluetooth App	Android 7.0 und höher , iOS 11 und höher

Packmaße und Gewicht

EAN/UPC - Produkt	8719514339880
Nettogewicht	0,051 kg
Bruttogewicht	0,094 kg
Höhe	174,000 mm
Länge	72,000 mm
Breite	72,000 mm
Materialnummer (12NC)	929001953111

Sonstiges

Bedienungsanleitung	Keine Bedienungsanleitung vorhanden
Entsorgung des Produkts	Das Produkt ist am Ende der Nutzlebensdauer unter Einhaltung der regionalen Bestimmung zu entsorgen und nicht mit dem normalen Hausmüll. Durch die korrekte Entsorgung Deines Produkts kannst Du mögliche negative Folgen für die Umwelt und die menschliche Gesundheit vermeiden. 
Demontage	Keine Informationen zur Demontage vorhanden